Crosstour

Car Recorder

CR600

User Manual

Contents

English — 2 – 17

Deutsch — 18 – 33

Français — 34 – 49

Italiano — 50 – 65

Español — 66 – 81

日本語 — 82 – 97

Thank you for purchasing product from Crosstour. Please read and follow this user manual carefully and keep it in a safe place for future reference.

Crosstour consistently attaches great importance to product quality and high customer satisfaction. We sincerely hope you can make a few suggestions during your use to help us improve our products. Your precious suggestions will help us shape our business to perfectly fit your standards. We'll soon introduce series of new products for our valued customers, please share this with your friends.

Just let us know if you encounter any problem during your use. Our support team will provide you our best solution without any delay. And all items purchased from Crosstour are covered by 1 year warranty.

You can find our contact information below:
support@crosstour.co

Look forward to bringing you more great products in the future.

Kind regards,
Crosstour Support Team

Warning

- Do not disassemble the machine yourself so as to avoid damaging the internal components.

- Please do not place the machine under strong sunlight or high temperature. This may damage the shell and internal parts.

- When inserting or removing the memory card, please keep the machine in a power off state. If not, the card and the data may got damaged.

- The machine may be heated after working for a period of time, which is a normal phenomenon.

- Please use lens cleaner or professional tools to clean the lens.

Contents

Product Instructions 3

Button and interface description 5

Startup 8

Basic operation instructions for video recording /photographing / playback 9

Instructions for menu setting 10

Product specifications 15

Frequently asked questions and solutions 16

Product instructions

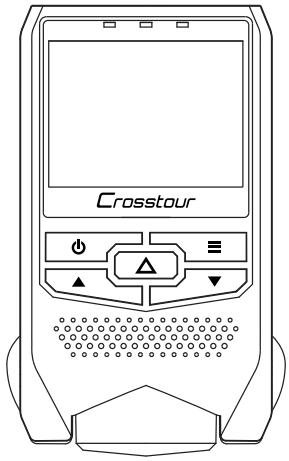

①

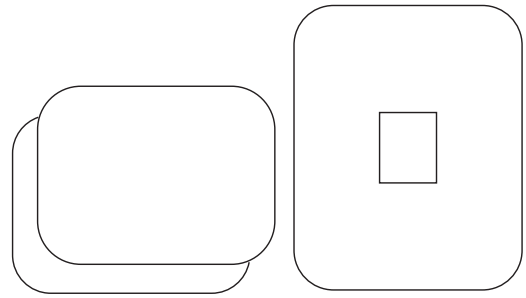

②

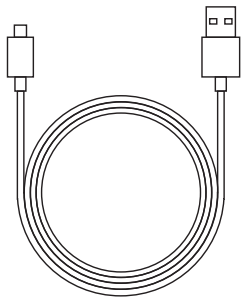

③

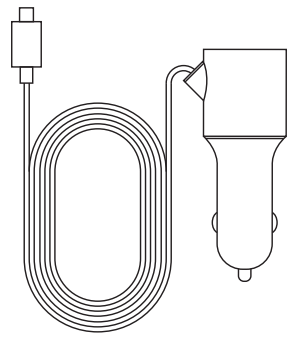

④

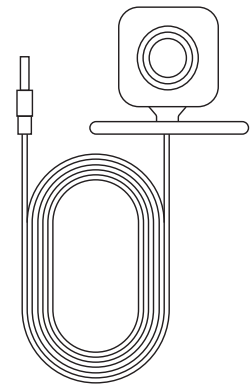

⑤

① Main Body ② 2×Adhesive ,1×Mount ③ Mini USB Cable

④ Car charger ⑤ Rear Cam

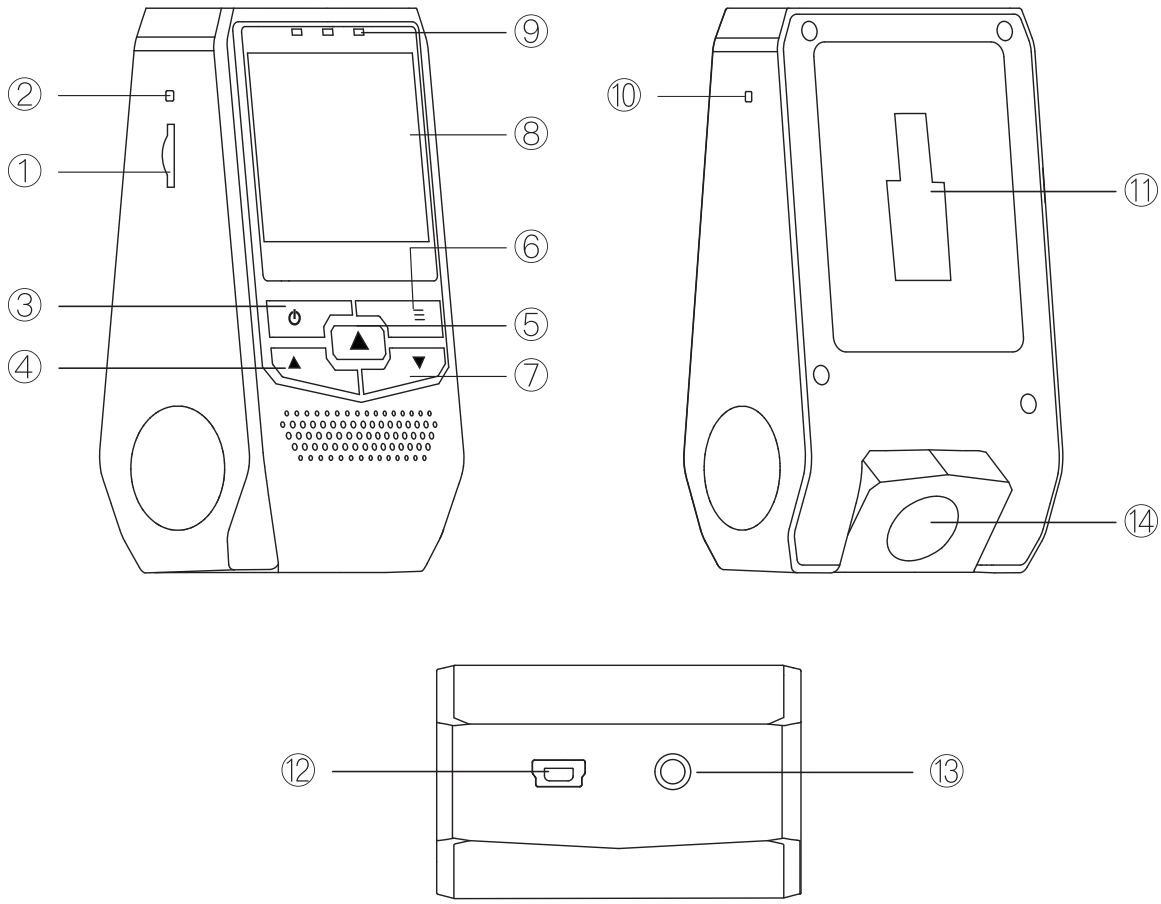

① TF Card Slot
② Reset
③ Power On/Off
④ Up
⑤ Record/OK
⑥ Menu / Mode
⑦ Down
⑧ Screen
⑨ Indicator
⑩ MIC
⑪ Slide Slot
⑫ USB/Power Interface
⑬ Rear Cam Interface
⑭ Lens

Button and interface description

Button name	Button function	Instructions
Power	Power on; Power off; Turn on/off screen.	1. Power on: Short press Power Button until Power indicator light goes on. 2. Power off: Long press Power Button until Power indicator light goes off. 3. Short press power button to turn on/off the screen in standby mode.
Reset	Reset function	Short press this button to restart the machine under abnormal conditions.
Ok Button	Confirm; Playback; Photographing; Start/stop video Recording.	1. Under video mode: Short press OK button to start video recording. Short press OK button again to stop video recording. 2. Under menu mode: Confirm settings. 3. Under photo mode: Short press OK button to start photographing. 4. Under playback mode: Short press OK button to play back files.

Mode Button Menu Button	Long press it to switch between different modes. Short press it to switch between different functions settings.	1. Long press it to switch between video/photo/palyback mode. 2. Under video mode: short press it to switch to video recording settings; 3. Under photo mode: Short press it to switch to photographing settings; 4. Under playback mode: Short press it to switch to playback settings.
Up Button	Select upward/ Switch between front and rear lens display.	1. Under menu mode: Short press it to select upward. 2. Under playback mode: Select a file upward. 3. Short press it to switch between front and rear lens display under video and photo mode.
Down Button	Select downward; Turn on/off audio record.	1. Under menu mode: Short press it to select upward. 2. Under playback mode: Select a file upward. 3. Short press it to switch between front and rear lens display under video and photo mode.
TF card slot	Storage card slot	Insert TF card as shown on the machine

Slide Slot	For installing the holder.	Used to install the holder
USB/Power Interface	Car charging interface; Storage interface.	1. Connect a computer with USB cable to enter the storage. You can view video and photo or use it as a PC camera. 2. Connect with the car charging cable for auto power on.
Rear camera interface	Connect the rear camera	Connect the rear camera
Indicator	Power on/off indicator	The indicator goes on/off when the cam powers on/off.

Startup

1. Instructions of the recorder installed on the car

Auto power on/ off: It automatically powers on and starts recording when the car is on. And it automatically powers off, stops recording and saves the video when the car is off.

2. Instructions for manual operation when no car charger is inserted

- **Manually switching on/off**
  Short press Power Button, the Power indicator light goes on and the cam enters video mode;
  Long press Power Button again, the Power indicator light goes off and the cam shuts off.
- **Connect car cigarette lighter with the car charging cable.**

Basic operation instructions for video recording/ photographing/ playback

Video mode : After being powered on, it enters video mode and automatically starts recording. The video recording icon is displayed in the upper left corner of the screen. The red dot at the top of the screen flashes, indicating that a video is being recorded. Short press OK button to stop recording. (Premise: TF card is inserted.)

Photo mode: After being powered on, it enters video mode and automatically starts recording. Short press OK button to stop recording. Long press menu button to switch to photo mode. The photographing icon is displayed in the upper left corner of the screen. Short press OK button to take a photo.

Video / photo playback : After being powered on, it enters video mode and automatically starts recording. Short press OK Button to stop recording. Long press menu button twice to switch to playback mode and the playback icon is displayed in the upper left corner of the screen.

- In playback mode, press Up/ Down Button to switch photo / video;
- In playback mode, short press Menu Button to select operation on current file (delete / protect / slide show);
- In playback mode, short press OK Button to play current video file.

Note: If in video mode, please stop video recording first and then long press Mode Button twice to switch to playback mode.

Instructions for menu setup

Video recording settings

After being powered on, it enters video mode and automatically starts recording. Short press OK Button to stop recording. Short press Menu Button to switch to video recording settings. The screen displays the settings such as: Resolution, Loop Recording, Display Mode, WDR, Exposure, Motion Detection, Record Audio, Date Stamp, G-sensor, Parking Monitoring. Short press Up/Down Button to switch to a setting option. Short press OK Button to enter the option. Short press Up/Down Button to modify the option. Short press OK Button to confirm the option.

Resolution: Dual video: front: 1080P FHD, rear: 720P, Single video: 1080P FHD, 720P, VGA. Default value: 1080P FHD.

Loop Recording: The cam will cyclically record new videos under the time interval you set. Off / three minutes / five minutes / ten minutes. Default value: three minutes

Display Mode: Picture in picture/ front camera/ back camera/ split-screen. Default value: Split-screen.
After rear camera is connected, this function is used to switch between different screen display of front and rear cameras.

WDR: off/on. Default value: on.
Used to adjust the brightness of the video clips. Suitable for situations like low light or back light.

Exposure: +3, +2, +1, 0, -1, -2, 3. Default value: 0.

Motion detection: on/off. Default value: off.
It starts recording once it detects moving subjects within 1-2 meters in front of the lens, otherwise it stops recording. It automatically starts recording 10s

video and stops recording after no dynamic motion appears.

Record audio: Choose to record audio or not in the video. On/off. Default value: on.

Date stamp: on/off. Default value: on. Date will be displayed on recorded video.

G-sensor: Off/ Low / Medium / High. Default value: Medium.
The cam automatically locks video that is being recorded once it detects shaking or collision. Files that are locked won't be overwritten/ covered.

Parking Monitoring: off/on. Default value:off.
After turning on Parking Monitoring, the cam will automatically starts recording about 30 seconds video once it detects external force and then turn itself off if there is no external force. The premise is that you need to hardwire it with car battery.

System Settings

After being powered on, it enters video mode and automatically starts recording. Short press OK Button to stop recording. Short press Menu Button to switch to video recording settings. Short press Menu Button again to switch to system settings. The screen displays the settings such as: Date/time, Auto Power Off, Beep Sound, Language, Frequency, Screensaver, License Plate Number, Screen Rotation, Format, Default Setting, Version.

Operation:

- Short press Up/ Down Button to switch to setting option.
- Short press OK Button to enter and short press Up /Down Button to select.
- After modification, press OK Button to save.

Date and time: Press OK to enter it. Press Up or Down to change. After changing each time, press OK button to switch to the next item. After all

items are changed, press Menu Button to save and exit. (After restoring the factory settings, the date becomes the factory date).

Auto Power Off: off/ 1 minute/ 3 minutes. Default value: 1 minute. After the function is enabled, the cam automatically turns off within the set time interval.
Note: this function only works when there is no operation on it or when the cam is not recording.

Beep sound: Turn on/off sound of operation on the camera. On/off. Default value: on.

Language: English / simplified Chinese/ French / Spanish, etc.

Frequency: 50Hz/60Hz. Default value: 50Hz
Please choose the proper one according to local situation. Video recorded may have horizontal stripes on it if wrong frequency is chosen.

Screensaver: off/1 minute/3 minutes. Default value: 1 minute. After the function is enabled, the screen automatically goes black within the set time while it does not affect normal recording.

License Plate Number: on/off. Default value:off.
After you set the license plate number of your car, it will be be displayed on recorded video.
Press OK Button to enter it. Press Up/ Down Button to change number or letter. After changing each time, press OK Button to switch to the next item. After all items are changed, press Menu Button to save and exit.

Screen rotation: off/on. Default value: off.
The screen will rotate up and down after this function is enabled.

Format: "Cancel" or "OK" may be selected. Select "OK" to delete all files on the card, otherwise please select "cancel".

Default setting: "Cancel" or "OK" may be selected. Select "OK" to restore factory settings, otherwise please select "cancel".

Version: You can view version information.

Photo settings

After being powered on, it enters the video mode and automatically starts recording. Short press OK Button to stop recording. Long press Mode Button once to switch to photo mode. The photographing icon is displayed in the upper left corner of the screen. Short press Menu Button to switch to photo settings. The screen displays the settings such as: Capture Mode, Resolution, Burst Photo, Quality, Anti-shaking, Date Stamp. Short press Up / Down Button to switch to setting option. Short press OK Button to enter. Short press Up /Down Button to change settings. Short press OK Button to confirm.

Capture mode: single shot / 2s delay/ 5s delay/ 10s delay. Default value: single shot.

Resolution: 12MP/ 10MP/ 8MP/ 5MP Default Value: 12MP

Burst photo: on/off. Default value: off.
After turning on this function, you are able to take 3 pictures continuously by pressing OK button once.

Quality: Fine / Normal / Economy. Default value: Fine.

Anti-shaking: off / on. Default value: on.
After this function is enabled, the cam can improve its performance even your hand is shaking during photographing.

Date stamp: off / on. Default value: on.
You can choose to turn on/off date stamp on photos.

Playback settings

After being powered on, it enters the video mode and automatically starts recording. Short press OK Button to stop recording.Long press Mode Button twice to switch to playback mode. The playback icon is displayed in the upper left corner of the screen. Short press Menu Button again to go to settings. The screen displays the settings such as: delete, protect, slide show.

Delete: Delete current/ all files. Default value: delete current file.
Protect: Lock current file / unlock current file / lock all files / unlock all files
Slide Show: 2 Seconds/ 5 Seconds/ 8 Seconds.

Product specifications

Product features	Front and rear camera
G-sensor	Built-in (emergently save files in case of an accident. Files saved will not be overwritten)
Size of LCD	2 inch LCD
Lens	Front: 170 degree A+ HD bugeye lens/ Rear: 120 degree wide-angle lens
Pixel of photo	5MP / 8MP / 10MP / 12MP
Aperture	Front: F=1.8/ Rear: F=2.4
Language	English, Deutsch, Italiano, Français, 日本語 etc
Resolution of video	Dual video: Front: 1080P 1920X1080 Rear: 720P 1280x720 Single video: 1080 FHD 1920x1080/ 720P 1280x720/ / VGA 640x480
Video comppression format	H.264 encoding
Motion detection	Support
Image format	JPG
Storage card	TF card (Class 10 or above, up to 32G)
Microphone	Support
Built-in speaker	Support
Power interface	Normal working temperature range
Power interface	5V 1.5A
Normal working temperature range	-20 to 60 °C

Frequently asked questions and solutions

Please refer to the following to solve the problems occurred during normal operation:

The screen prompts "mass storage" while being connected to computer.
This is normal situation. The cam is now equal to a card reader which means that you can now transfer the files from the machine to the computer.To avoid this situation, you can use a phone plug to charge the cam.

Why does the cam automatically turns itself off after being disconnected to power source? But this dash cam has built-in battery.
Some dash cams in the market do not have battery. Some have built-in battery which however can only last several minutes. To use it to record long enough, the battery has to be of large capacity which is impossible. So all dash cams have to be connected to power source all the time to ensure normal use. This is why the battery of this dash cam can only last several minutes.
The reason that the cam automatically turns itself off after being disconnected to power source is due to system setting. Some drivers may forget to turn off the cam after they leave the car. If there is no such setting that the cam turns itself off when the car is off, the cam will soon run out of power. Some important files may be damaged due to sudden Power failure.

Fail to record a photo or video
- Check whether the space of TF card is enough or whether TF card is locked.
- Format TF card on the machine.

It automatically stops during recording
Due to the huge data of HD video, please use high-speed Class10 TF card supported by the machine. High-speed TF card has a C10 mark.

A message "file error" occurs during playback of photo and video.
The file is incomplete when an error occurs during data storage in TF card,

please use the “formatting” function to format TF card.

The images are blurry.

Please check whether there is dirt, fingerprint at the lens; please wipe the lens with lens paper before shooting

There are cross stripes in the image

When a wrong “frequency” is set, it may occur. Please set it as “50Hz” or “60Hz” based on local power frequency.

Important note: A file can only be saved by the machine under normal recording condition.

However, the file may be damaged or lost in the following situations

- TF card is pulled out during recording. In this case, the last video may be damaged or lost.
- It is power off abnormally during recording. In this case, the last video may be damaged or lost.
- It suffers a destructive collision during recording. In this case, the last video may be damaged or lost.

Inhaltsverzeichnis

Produktübersicht 19

Tasten- und Schnittstellenbeschreibung 21

Ladevorgang und Inbetriebnahme 24

Grundeinstellungen für Videoaufnahme / Fotografie / Wiedergabe 25

Menü-Einstellungen 26

Produkteigenschaften 31

Oft gestellte Fragen und Lösungen 32

Produktübersicht

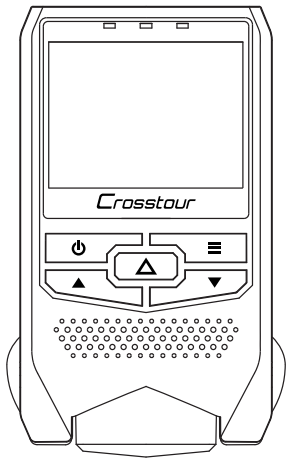

①

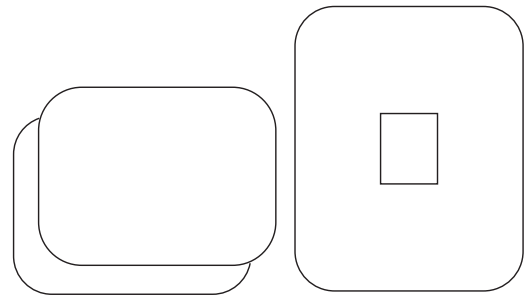

②

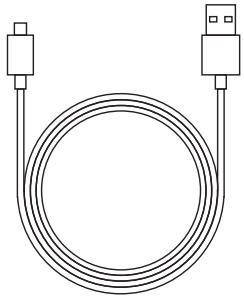

③

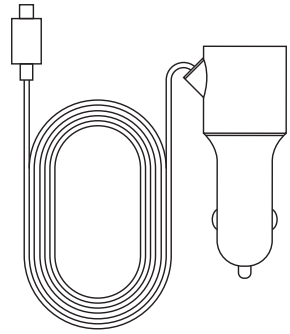

④

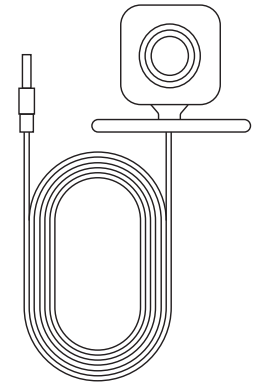

⑤

① Dashcam
② 2x Klebepads ,1×Mount
③ USB-Kabel
④ Auto-Ladegerät
⑤ Hintere kamera

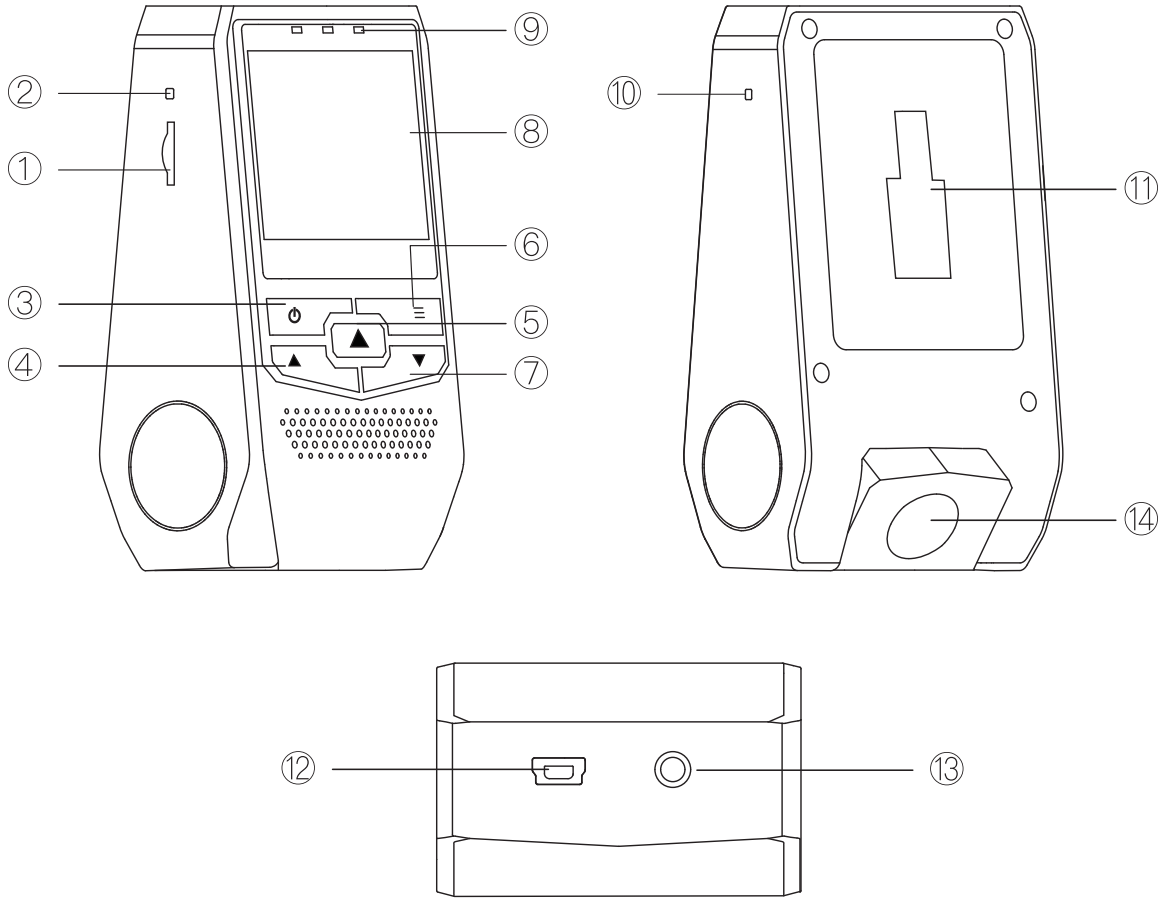

① TF-Kartensteckplatz
② Zurücksetzen-Taste
③ Einschalttaste
④ Aufwärts-Taste
⑤ Videotaste / OK
⑥ Menü
⑦ Abwärts-Taste
⑧ Bildschirm
⑨ Anzeige
⑩ Mikrofon
⑪ Rutsche
⑫ USB / Netzschnittstellen
⑬ Schnittstelle der hinteren Kamera
⑭ Objektiv

Tasten- und Schnittstellenbeschreibung

Tastenbezeichnung	Tastenfunktion	Beschreibung
Power	Power an / Power aus	1. Power an: Drücken Sie kurz die Power-Taste, um die Kamera einzuschalten. 2.Power aus: Power Taste gedrückt halten bis das Gerät sich abschaltet und die Status-LED erlischt 3.Drücken Sie kurz die Einschalttaste, um den Bildschirm im Standby-Modus ein- / auszuschalten.
Reset	Zurücksetzen	Zum Neustart des Gerätes diese Taste kurz betätigen
Ok	Start/Stop Videoaufnahme / Fotografie / Wiedergabe / Bestätigung	1. Videoaufnahme Modus: Start der Aufnahme durch kurze Betätigung der OK-Taste, erneute Betätigung der OK-Taste stoppt die Aufnahme 2. Menü-Modus: Einstellung bestätigen 3. Foto Modus: Kurze Betätigung zur Foto-Aufnahme 4. Wiedergabe Modus: Kurze Betätigung startet Wiedergabe

Modus/Menü	Drücken um zwischen verschiedenen Funktions-Einstellungen zu wechseln; Drücken Sie lang auf die Taste: Wechseln zwischen Videoaufnahme, Fotografieren und Wiedergabe.	1. Drücken Sie lang auf die Taste: Wechseln zwischen Videoaufnahme, Fotografieren und Wiedergabe. 2. Video Modus: Kurze Betätigung zum Wechseln der Video-Einstellungen 3. Foto Modus: Kurze Betätigung zum Wechseln der Foto-Einstellungen 4. Wiedergabe Modus: Betätigung zum Wechseln der Wiedergabe-Einstellungen
Taste hoch	Gehe nach Oben / Wechsel zwischen vorder und hinterer Kamera	1. Menü Modus: Kurze Betätigung um nach oben zu gelangen 2. Wiedergabe Modus: Gehe zu dem vorigen Foto 3. Video Aufnahme Modus: Kurze Betätigung um den Bildschirmanzeige-Modus zu wechseln: Bild in Bild, In zwei geteilt, Vordere kamera, Hintere kamera.
Taste runter	Gehe nach unten / Ein- und Ausschalten der Ton-Aufzeichnung	1. Menü Modus: Gehe nach unten 2. Wiedergabe Modus: Wähle die Datei darunter 3. Video Aufnahme Modus: Kurze Betätigung zum Ein- und Ausschalten der Tonaufnahme

SD Kartenslot	Speicherkartenslot	Legen Sie die SD Karte, wie auf dem Gerät abgebildet, ein
Befestigungspunkt	Zur Befestigung der Halterung	Zur Halterbefestigung
USB Schnittstelle	KFZ Ladebuchse / Datenübertragung	1. Verbinden Sie die Kamera mittels USB Kabel mit Ihrem Computer um Ihre Daten auszulesen, um sich so Ihre Bilder und Videos anzuschauen oder alternative als PC-Kamera zu nutzen 2. Verbinde es mit dem KFZ-Ladegerät zum automatischen Starten.
Rückfahrkame-raanschluss	Anschluss Ihrer Rückfahrkamera	Verbinden Sie dies mit Ihrer Rückfahrkamera
Status-LED	AN/AUS Anzeige	Die Status Anzeige leuchtet auf/erlischt wenn die Kameraeingeschaltet/ ausgeschaltet wird

Ladevorgang und Inbetriebnahme

1. Anleitung zur festen Installation im Auto mittels KFZ-Ladekabel

Automatisches Ein-/Ausschalten: Wenn Sie das Gerät mittels KFZ-Ladekabel angeschlossen haben, wird es sich automatisch ein- und ausschalten, wenn Sie das Auto starten bzw. Abstellen.

2. Anleitung zum Manuellen Ein-/Ausschalten, wenn kein KFZ-Ladekabel angeschlossen ist

- **Manuelles Ein-/Ausschalten**
  Einschalten: Drücken Sie kurz die Power-Taste, um die Kamera einzuschalten;
  Ausschalten: Drücken Sie lange die Einschalttaste, um die Kamera auszuschalten.
- **Verbinden Sie den Zigarettenanzünder ihres Autos mit dem beiliegenden Ladekabel des Gerät.**

Grundeinstellungen für die Videoaufnahme / Fotografie / Wiedergabe

Video Modus: Nach dem Einschalten öffnet sich automatisch der Video Modus und die Aufnahme beginnt von selbst, Das Videoaufnahme-Symbol erscheint automatisch in der linken oberen Ecke des Bildschirmes. Ein roter blinkender Punkt auf dem oberen Teil des Bildschirm signalisiert Ihnen, dass die Kamera ein Video aufzeichnet. Kurzes Betätigen der OK-Taste sorgt zur Beendigung der Videoaufnahme.

Foto Modus: Nach dem Einschalten öffnet sich automatisch der Video Modus und die Aufnahme beginnt von selbst. Kurzes Betätigen der OK-Taste stoppt die Aufnahme. Durch langes Betätigen der M-taste wechseln Sie in den Foto Modus. Das Foto-Aufname Symbol wird in der oberen linken Ecke des Bildschirms angezeigt. Kurzes Betätigen der OK Taste erzeugt ein Foto. Der Bildschrim blitnkt beim Auslösen der Kamera kurz auf. 1 kurze Töne bestätigen die erfolgreiche Aufnahme des Fotos.

Video / Foto Wiedergabe: Nach dem Einschalten öffnet sich automatisch der Video Modus und die Aufnahme beginnt von selbst. Kurzes Betätigen der OK-Taste stoppt die Aufnahme. Durch langes zweimaliges Betätigen der modus taste wechseln Sie in den Wiedergabe Modus. Das Wiedergabe Symbol wird in der oberen linken Ecke des Bildschirms angezeigt.

- Im Wiedergabe-Modus, drücke Hoch/Runter um zwischen dateien zu wechseln。
- Im Wiedergabe-Modus: kurzes Betätigen der Menütaste zur Auswahl folgender Funktionen zu der aktuellen Datei (löschen, schützen, Diashow).
- Im Wiedergabe-Modus: kurzes Betätigen der OK-Taste zum Abspielen des angezeigten Videos.

Bemerke: Wenn Sie sich him Video-Modus befinden, bitte stoppen Sie zunächst die Aufnahme, bevor Sie durch langes zweimaliges Betätigen der modus Taste in den Wiedergabe-Modus gelangen

Menü-Einstellungen

Videoaufnahme-Einstellungen

Nach dem Einschalten öffnet sich automatisch der Video Modus und die Aufnahme beginnt von selbst, Kurzes Betätigen der OK-Taste stoppt die Aufnahme. Kurzes Betätigen der Menütaste öffnet die Videoaufnahme-Einstellungen. Auf dem Bildschrim erscheinen folgende Einstellungs-Möglichkeiten: Auflösung, Loop-Aufnahme, Anzeigemodus, WDR, Belichtung, Bewegungserkennun, Ton aufnehmen, Datumsstempel, G-sensor, Parküberwachung.
Durch Hoch-/Runter Tasten können Sie die Einstellungsoptionen wechseln. Mit Hilfe der OK-Taste können Sie die Einstellungsoption auswählen. Mit der Hoch- und Runtertaste können Sie die Einstellungsoption modifizieren. Zur Bestätigung und Speicherung der Einstellungen drücken Sie einfach OK.

Auflösung: Dual Video: Vordere: 1080P, Hintere: 720P; Einzel-Video: 1080 FHD, 720P, VGA.

Loop-Aufnahme: Die Kamera nimmt neue Videos zyklisch auf in Intervallen der eingestellten Zeit und überschreibt ältere Videos damit. Sie können zwischen folgenden Einstellungen wählen: Aus / 3 Min / 5 Min / 10 Min. Standardwert: 3 Min.

Anzeigemodus: Bild in Bild, In zwei geteilt, Vordere kamera, Hintere kamera. Standardwert: In zwei geteilt.

WDR: Aus/An. Standardwert: An.
Empfehlenswert besonders bei schwachen Lichtverhältnissen bzw. Licht von hinten, so dass die Helligkeit der Videoaufnahmen angepasst wird.

Belichtung: +3, +2, +1, 0, -1, -2, 3. Standardwert: 0.

Bewegungserkennung: Aus/An. Standardwert: Aus.

Bei aktivierter Bewegungserkennung wird die Kamera die Aufnahme automatisch starten, sobald sich etwas innerhalb von 1-2 m Entfernung bewegt, auch wenn das Gerät abgeschaltet ist. Die automatische Aufnahme läuft für 10 Sekunden und endet sobald keine Bewegung mehr registriert wird.

Ton aufnehmen: Wählen Sie ob die Kamera auch den Ton aufnehmen soll. Aus/An . Standardwert: An.

Datumsstempel: Aus/An. Standardwert: An.

G-Sensor: Aus/Gering/Mittel/Hoch. Standartwert: Mittel.
Wenn die Kamera eine Erschütterung registriert, wie z.b. bei einer Kollision oder Unfall, wird Sie das aufgenommene Video automatisch sperren. Somit wird ein Überschreiben des Videos verhindert.Parkplatzüberwachung

Parküberwachung: Aus/An, Standardwert: Aus
Die Kamera überwacht Ihr Auto, auch im geparkten Zustand, wenn der Motor abgestellt und das Auto abgeschlossen ist. Der Erschütterungssensor nimmt jede ausreichend starke Berührung des Fahrzeuges wahr und startet sofort die Aufnahme. 30 Sekunden nach dem letzten Auslösen des Bewegunssensor stoppt die Kamera die weitere Aufnahme und das Video wird gespeichert und vor Über- spielung geschützt.

System Einstellungen

Nach dem Sie das Gerät eingeschaltet haben, befindet es sich automatisch im Video-Modus und starte automatisch die Aufnahme. Drücken Sie die Menü-Taste um in die Einstellungen des Video-Modus zu wechseln. Drücken Sie die Menü-Taste erneut um in die Systemeinstellungen zu wechseln. Sie können folgende Funktionen anpassen bzw. programmieren: Datum/Zeit, Automatisches abschaltu, Piep, Sprache, Frequenz, Bildschirmschoner, Fahrzeug Kennzeichen, Bildschirm Rotation, Format, Anfangseinstellungen, Version.

Datum und Zeit: Sie können das Datum und die angezeigte Zeit einstellen, im folgenden Weise Jahr/Monat/Tag. Drücken Sie zum Bestätigen OK und um die Werte zu ändern Hoch und Runter. Nach dem Sie einen Wert (z.B. das Jahr) geändert haben, drücken Sie OK um zum nächsten Wert zu gelangen. Nach dem Sie die komplette Zeit und Datum eingestellt haben, drücken Sie die Menü-Taste um die Einstellungen zu speichern und das Menü zu verlassen. (Nach dem Sie die Kamera auf Werkseinstellungen zurückgesetzt haben, wird auch die Zeit und Datum auf Werkseinstellungen zurückgesetzt.)

Automatisches abschaltu: Aus / 1 Min / 3 Min. Standardwert: 1 Min. Wenn Sie diese Funktion aktivieren wird sich die Kamera nach Ablauf der eingestellten Zeit abschalten, falls Sie nichts aufnimmt.

Piep: Aus/An. Der Bestätigungstöne der Kamera. Standardwert: An

Sprache: Deutsch, Englisch, Simples Chinesisch, Französisch, Spanisch, etc.

Frequenzy: 50Hz/60Hz. Standardwert: 50Hz
Bitte Wählen Sie die Option, die auf Ihr Stromnetz zutrifft. Es ist möglich, dass auf den Videos horizontale Streifen zu sehen sind, wenn Sie diese Option falsch einstellen.

Bildschirmschoner: Aus / 1 Min / 3 Min. Standardwert: 1 Min.
Merke: Nach Aktivierung dieser Funktion wird sich der Bildschirm abschalten, nach dem die voreingestellte Zeit abgelaufen ist, um Energie einzusparen. Die Kamera nimmt jedoch weiterhin auf.

Fahrzeug Kennzeichen: Aus/An . Standardwert: Aus.
Drücke OK-Taste um das Zeichen zu wählen, mit Hoch/Runter änderst du das Zeichen/Ziffer.Drücke OK-Taste wechseln Sie zu dem nächsten Zeichen. Wenn Sie alle Zeichen eingestellt haben, drücken Sie die OK-Taste um die Einstellungen zu speichern und das Menü zu verlassen.

Bildschirmdrehen: Aus/An. Standardwert: Aus
Wenn Sie diese Funktion aktiviert haben, wird sich der Bildschirm bei Bedarf

drehen.

Format: "Abbrechen" oder "bestätuigen" sind ausgewählt. Wähle "bestätuigen" um alle Daten auf der SD Karte zu löschen, andernfalls wähle "Abbrechen".

Anfangseinstellungen: "Abbrechen" oder "bestätuigen" sind ausgewählt. Wähle "bestätuigen" um alle Daten auf der SD Karte zu löschen, andernfalls wähle "Abbrechen

Version: Sie können Informationen zu der Version einsehen.

Foto-Aufnahme-Einstellungen

Nach dem Sie das Gerät eingeschaltet haben, befindet es sich automatisch im Video-Modus und startet automatisch die Aufnahme. Kurzes Drücken der OK-Taste beendet die Aufnahme. Drücken Sie lange die Menü-Taste um in den Foto-Modus zu wechseln. Nun erscheint das Foto-Aufnahme-Symbol in der linken oberen Ecke des Bildschirms. Kurzes Drücken der Menü-Taste um in die Einstellungen des Foto-Modus zu wechseln.
Sie können folgende Funktionen anpassen bzw. programmieren:
Aufnahmemodus, Auflösung, Serienaufnahmen, Qualität, Anti-Schütteln, Datumstempel.
Drücken von Hoch und Runter um zwischen verschiedenen Funktionen zu wechseln. Drücken von OK wählt eine Funktion aus. Durch die Tasten Hoch/Runter können Sie die Einstellung verändern. Mit OK bestätigen Sie die gewählte Einstellung.

Aufnahmemodus: Einzelaufnahme / 2s verzögern / 5s verzögern / 10s verzögern. Standardwert: Einzelaufnahme.

Auflösung: 12MP/ 10MP/ 8MP/ 5MP. Standardwert: 12MP.

Serienaufnahmen: Aus/An . Standardwert: Aus. Drücken Sie die OK-Taste

und die Kamera wird 3 Bilder in Serie aufnehmen.

Qualität: Hoch / Normal / Sparsam. Standartwert: Hoch.

Anti-Schütteln: Anti-Schütteln: Aus/An. Standardwert: An

Datumstempel: Aus/An. Standardwert: An

Wiedergabe-Einstellungen

Nach dem Sie das Gerät eingeschaltet haben, befindet es sich automatisch im Video-Modus und startet automatisch die Aufnahme. Kurzes Drücken der OK-Taste beendet die Aufnahme. Drücken Sie lange die Menü-Taste 2x um in den Foto-Modus zu wechseln. Nun erscheint das Wiedergabe-Symbol in der linken oberen Ecke des Bildschirms. Mit der Menu-Taste können Sie folgende Optionen wählen: Löschen / Schützen /Diashow

Löschen: Lösche die aktuelle datei/Alle Löschen . Standardwert: Lösche die aktuelle datei
Schützen: Aktuelle datei sperren /Aktuelle datei entsperren/ Alle Schutz/ Alle Öffnen
Diashow: 2 sekunden/ 5 sekunden/ 8 sekunden

Produkteigenschaften

Produkt Features	Dual-video, vordere & hintere kamera
G-sensor	Integriert (Im Fall eines Unfalles sperrt die Kamera die Aufnahmen automatisch, so dass diese nicht überschrieben werden können.
Bildschirmgröße	2" LCD Bildschirm
Objektiv	Vorne: 170° A+ HD Linse / Rückseite: 120° Weitwinkelobjektiv Linse
Pixel der Fotos	5MP / 8MP / 10MP / 12MP
Pixel der Videos	Vorne: 1080P / Hinten: 720P
Blende	Vorne: F=1,8 / Hinten: F=2,4
Sprache	Deutsch, Englisch, Chinesich (simples), etc.
Auflösung der Videos	1080 FHD 720P VGA
H. Encoding	H.264
Bewegungserkennung	Unterstützt
Bild Format	JPG
Speicherkarte	SD-Karte (Class 10 oder höher, bis zu 32GB)
Mikrofon	Unterstützt
Eingebauter Lautsprecher	Unterstützt
Stromversorgung	5V 1.5A
Betriebsumgebung	-10 bis zu 60°C

Oft gestellte Fragen und Lösungen

Bitte lesen Sie folgende Lösungsvorschläge im Fall eines Problems mit Ihrer Kamera.

Während der Verbindung mit einem Computer zeigt der Bildschirm den Massenspeicher an.
Dies ist völlig normal. Die Kamera versetzt sich automatisch in den Wechseldatenträger-Modus, so dass sie ganz einfach Dateien von der Kamera auf den Computer verschieben können. Um di ese Situation zu verhindern, verwenden Sie bitte ein Ladekabel für mobile Telefone.

Warum schaltet sich die Kamera automatisch aus, sobald die Stromversorgung getrennt wird? Obwohl Sie über eine eingebaute Batterie verfügt.
Viele Dash Cams auf dem Markt besitzen keinen eingebauten Akku. Manche besitzen zwar einen eingebaute Akku, jedoch halt dieser nur für wenige Minuten. Um diese Kamera über einen sehr langen Zeitraum zu benutzen müsste ein so großer Akku verbaut werden, was bauartbedingt leider nicht möglich ist. Somit ist es völlig normal für den stetigen Betrieb eine dauerhafte Stromversorgung zur Verfügung zu stellen.
Der Grund der automatischen Abschaltung der Kamera, nach dem die Stromversorgung getrennt wurde liegt in den System-Einstellungen. Die Kamera schaltet sich automatisch ab, da viele Fahrer nach Abstellen Ihres Fahrzeuges vergessen die Kamera abzuschalten. Die automatische Abschaltung verhindert somit eine ungewollte Entleerung der Batterie.

Fehler während der Aufnahmes eines Videos oder Bildes
- Überprüfen Sie ob die Größe der SD-Karte ist ausreichend und ob die SD-Karte gesperrt ist.
- Formatieren Sie die SD-Karte mit Hilfe der Kamera.

Es stoppt während der laufenden Aufnahme

Auf Grund der großen Datenmenge eines HD-Videos, stellen Sie sicher, dass Sie eine Class10 oder höhere SD-Karte mit ausreichend großer Lese- und Schreibgeschwindigkeit verwenden.

Die Fehlermeldung "Datei-Fehler" ersheint während der Wiedergabe eines Fotos oder Videos

Die Datei ist nicht vollständig, wenn es während dem Speichervorgang zu einem Fehler kommt. Bitte formatieren Sie Ihre SD-Karte

Die Bilder sind verschwommen.

Bitte überprüfen Sie, ob sich Dreck oder Fingerabdrücke auf dem Objektiv befinden. Bitte reinigen Sie das Objektiv vor der Aufnahme mit einem weichen Tuch.

Da sind horizontale Streifen auf den Bildern

Dies kann passieren, wenn Sie die falsche Frequenz ausgewählt haben. Bitte wählen Sie entweder 50Hz oder 60Hz, je nach Ihrer örtlichen Stromversorgung.

Wichtige Bemerkung: Eine Datei kann nur unter normalen einwandfreien Bedingungen auf Ihrer Kamera gespeichert werden.

Unter folgenden Umständen kann es zum Verlust oder Beschädigung der Datei kommen.

- Die SD-Karte wurde während dem Speichervorgang entfernt. In diesem Fall wird das letzte Video unvollständig oder defekt sein.
- Das Video wird beschädigt sein oder fehlen, wenn es zum Verlust der Stromversorgung während dem Speichervorgang kommt.

Guide des contenus

Introductions du produit ——— 35

Instructions pour les boutons et les interfaces ——— 37

Instructions pour le démarrage ——— 40

Instructions de l'opération pour l'enregistrement de vidéo / photo / relecture ——— 41

Instructions de réglage du menu ——— 42

Spécifications du produit ——— 47

Foire aux questions et réponses ——— 48

Introductions du produit

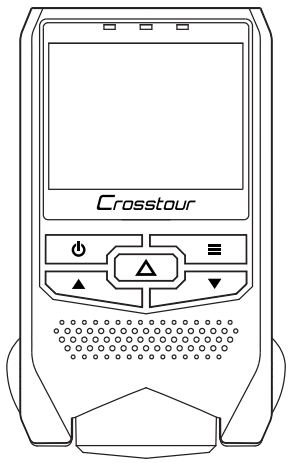

①

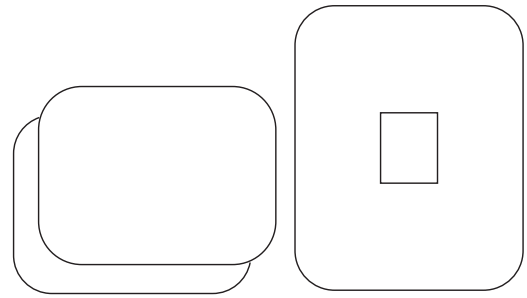

②

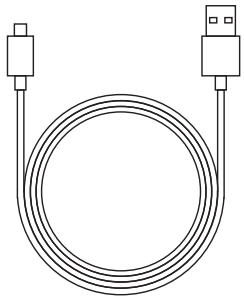

③

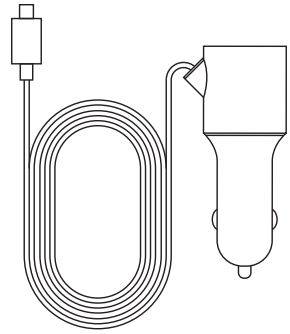

④

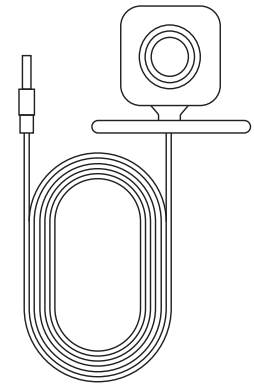

⑤

① Caméra de Voiture ② 2×Autocollant, 1×Support de Autocollant

③ Câble Mini USB ④ Chargeur de Voiture ⑤ Caméra Arrière

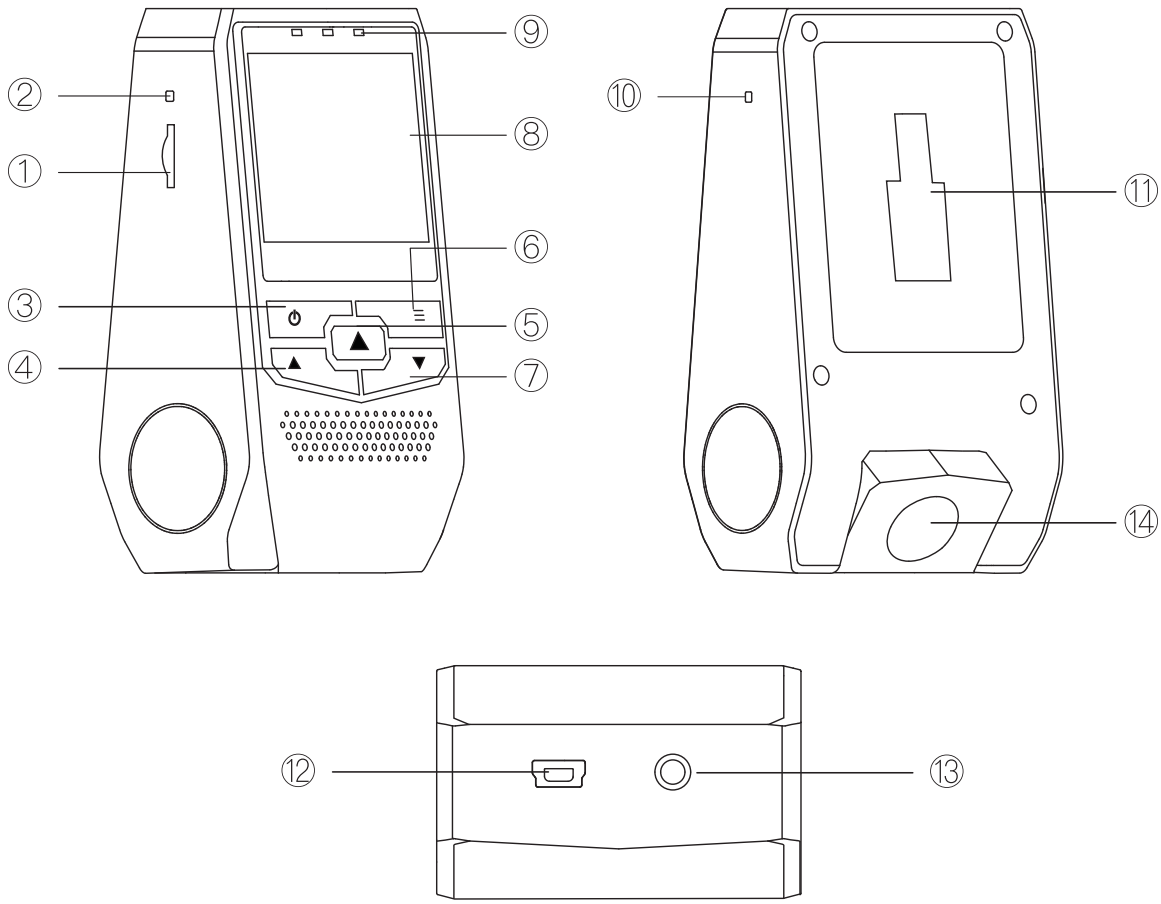

① Fente de carte TF

② Touche de réinitialisation

③ Touche d'alimentation

④ Touche haut

⑤ Touche OK/Enregistrer

⑥ Touche de menu / mode

⑦ Touche Bas

⑧ Écran

⑨ Voyant LED

⑩ Microphone

⑪ Fente de support adhésif

⑫ Interface de USB/Alimentation

⑬ Interface de caméra arrière

⑭ objectif

Instructions pour les boutons et les interfaces

Nom des touches	Fonction des touches	Description de l'utilisation
Touche d'alimentation	Démarrage Arrêt Allumer/Éteindre l'écran.	1.Démarrage: Appuyez à courte durée sur la touche d'alimentation pour démarrer, le voyant de démarrage est allumé. 2. Arrêt : Appuyez longuement sur la touche d'alimentation pour arrêter, le voyant est éteint à ce moment. 3. L'appuyez à courte durée pour allumer / éteindre 'lécran en mode veille
Touche de réinitialisation	Fonction de réinitialisation	En état anormal, appuyez à courte durée sur cette touche, la machine peut réinitialiser.
Touche OK	Confirmer du menu / Prise des photos / Relecture Commencer / Arrêter l'enregistre-ment de vidéo	1. Sous le mode de vidéo: L'appuyez à courte durée pour commencer l'enregistrement de vidéo, l'appuyez à nouveau pour arrêter. 2. Sous le mode de menu: L'appuyez pour confirmer le réglage. 3. Sous le mode de photo: L'appuyez à courte durée pour prendre des photos. 4. Sous le mode de lecture : L'appuyez à courte durée pour la relecture des fichiers.

Touche de menu Touche de mode	1. L'appuyez longuement pour commuter les modes différents 2. L'appuyez à courte durée pour commuter entre les réglages de fonction	1. L'appuyez longuement pour commuter entre les modes: Vidéo / Photo / Lecture. 2. Sous le mode de vidéo: L' appuyez une fois à courte durée pour passer à la réglage de vidéo. 3. Sous le mode de photo: L'appuyez une fois à courte durée pour passer à la réglage de photo. 4. Sous le mode de lecture: L'appuyez une fois à courte durée pour passer à la réglage de lecture.
Touche haut	Passer vers le haut Commuter enter l'affichage d'objectif frontale et d'objectif arrière	1. Sous le mode de menu: L'appuyez à courte durée pour passer vers le haut. 2. Sous le mode de lecture: L'appuyez pour sélectionner les fichiers précédents. 3. Sous le mode de photo / vidéo: L'appuyez à courte durée pour commuter entre l'affichage d'objectif frontale ou arrière.
Touche bas	Passer vers le bas Activer/ Désactier de la fonction de l'enregistrement du son	1. Sous le mode de menu: L'appuyez à courte durée pour passer vers le bas. 2. Sous le mode de lecture: L'appuyez pour sélectionner les fichiers derrières. 3. Sous le mode de vidéo: L'appuyez à courte durée pour activer/ désactiver l'enregistrement du son.

Fente de carte TF	Fente de carte mémoire	Insérez la carte TF selon l'instruction sur la machine.
Fente de support adhésif	Pour installer le support adhésif	Il est possible de monter le support sur la machine.
Interface de USB / d' Alimentation	Interface de recharge de voiture Interface de mémoire	1. Connectez l'ordinateur avec le câble USB afin d' entrer dans la mémoire de cette machine, il est possible de parcourir les vidéos / photos ou l'utilisez comme l'objectif de caméra. 2. Avec le câble de recharge de voiture, il peut réaliser le démarrage automatiquement.
Interface de caméra arrière	Connect the rear camera	Connecter la caméra arrière
Voyant LED	Indicateur de Démarrage / Arrêt	Le voyant LED s'allume / s'éteint lorsque la caméra démarre / arrête

Instructions pour le démarrage

1. Instructions de l’ utilisation de la dashcam installée sur la voiture

Démarrage / Arrêt automatiquement: La machine démarre automatiquement et active l'enregistrement de vidéo lorsque la voiture est allumée, et elle arrête après avoir conservé les vidéos lorsque la voiture est éteinte.

2. Instructions pour le fonction manuel quand aucun chargeur de voiture n’est inséré

- **Démarrer / Arrêt manuellement**
  Appuyez longuement sur la touche d'alimentation, le voyant de démarrage s'allume et la caméra entre dans le mode de vidéo.
  Appuyez longuement à nouveau sur la touche d'alimentation pour arrêter le caméra, le voyant s'est éteint à ce moment.
- **Connectez l'allume-cigare de voiture avec le câble de chargeur de voiture.**

Instructions de l'opération pour l'enregistrement de vidéo / photo / relecture

Mode de vidéo: Lorsque la caméra démarre, il entre dans le mode de vidéo et active l' enregistrement de vidéo automatiquement, l' icône de vidéo sera affichée au coin en haut à gauche de l'écran. Le poit rouge en haut de l'écran clignote, ce qui montre que l' enregistrement de vidéo est en cours du travail. Appuyez à courte durée sur la touche OK pour arrêter l' enregistrement. (Prémisse: la carte TF est insérée.)

Mode de photo: Lorsque la canéma démarre, il entre dans le mode de vidéo en commençant l' enregistrement de vidéo automatiquement. Appuyez à courte durée sur la touche OK pour arrêter l' enregistrement. Appuyez longuement la touche de Menu pour commuter en mode de photo, l' icône de photographie sera affichée au coin en haut à gauche de l' écran; appuyez à courte durée à nouveau sur la touche OK pour prendre une photo.

Relecture de vidéo / photo: Après le démarrage, la caméra entre le mode de vidéo automatiquement, appuyez sur la touche de OK pour arrêter l'enregistrement de vidéo. Appuyez longuement 2 fois sur la touche Menu pour commuter en mode de relecture, l'icône de relecture sera affichée au coin en haut à gauche de l'écran.

- Entrez dans le mode de relecture et appuyez sur la touche haut / bas pour parcourir les images / vidéos.
- Entrez dans le mode de relecture et appuyez à courte durée sur la touche Menu pour sélectionner l' opération du fichier actuel (suppression / protection / lecture des diapositives).
- Entrez dans le mode de relecture et appuyez à courte durée sur la touche OK pour la lecture de vidéo actuel.

Remarque: Si dans le mode de vidéo, veuillez d'abord arrêter l'enregistrement de vidéo, puis appuyez longuement deux fois sur la touche Mode pour passer en mode de lecture.

Instructions de réglage du menu

Paramètres de vidéo

La caméra entre dans le mode de vidéo automatiquement après le démarrage, appuyez à courte durée sur la touche OK pour arrêter l' enregistrement de vidéo, puis appuyez la touche Menu à courte durée pour commuter en paramètres de vidéo, l'option de réglage apparaît sur l'écran.
Il comprend: Résolution, Enregistrement en boucle, Mode d'affichage, WDR, Exposition, Détection de Mouvement, Audio de vidéo, Étiquette de date, G-Capteur, Garde de parking. Appuyez sur la touche haute et bas pour commuter vers les options, appuyez à courte durée sur la touche OK pour les confirmer.

Résolution: 1080P FHD, 720P, VGA. Valeur par défaut: 1080P FHD.

Enregistrement en boucle: La caméra enregistre cycliquement les nouvelles vidéos dans l' intervalle de temps défini. Désactivé / 3 minute / 5 minutes / 10 minutes. Valeur par défaut: 3 minutes

Mode d' affichage: Image en image / Partition d'écran / Caméra frontale/ Caméra arrière . Valeur par défaut: Partition d'écran.
Quand la caméra arrière est connectée, cette fonction permet de basculer entre différents affichages d'écran de la caméra frontale et arrière.

WDR: Désactivé / Activé. Valeur par défaut: Activé.
Utilisé pour ajuster la luminosité des vidéo. Convient aux situations de faible luminosité ou de contre-jour.

Exposition: +3, +2, +1, 0, -1, -2, 3. Valeur par défaut: 0.

Détection de mouvement: Désactivé / Activé. Valeur par défaut: Désactivé

Il commence à enregistrer une fois qu' il détecte des sujets en mouvement à moins de 1-2 mètres devant l' objectifs, sinon il arrête l' enregistrement. Il démarre automatiquement l' enregistrement de vidéo 10s et arrête l'enregistrement après aucun mouvement dynamique apparaît.

Audio de vidéo: Choisissez d' enregistrer l' audio ou non dans la vidéo. Désactivé / Activé. Valeur par défaut: Activé.

Etiquette de date: Activé / Désactivé. Valeur par défaut: Activé. La date et l'heure seront affichées sur la vidéo enregistrée.

G-Capteur: Désactivé / Faible / Moyen / Haute. Valeur par défaut: Moyen.
La caméra verrouille automatiquement la vidéo en cours d' enregistrement dès qu' elle détecte une secousse ou une collision. Les fichiers verrouillés ne seront pas écrasés / couverts.

Garde de parking: Désactivé / Activé. Valeur de défaut: Désactivé
Après avoir activé cette fonction, la caméra commence automatiquement à enregistrer une vidéo d'environ 30 secondes une fois quand elle détecte une force externe, puis s'éteint automatiquement s'il n'y a pas de force externe. Il est besoin de le connecter avec une batterie de voiture.

Paramère du système

La caméra entre dans le mode de prise vidéo après le démarrage, appuyez à courte durée sur la touche OK pour arrêter l' enregistrement de vidéo, puis appuyez la touche de Menu une fois à courte durée pour entrer dans la Paramètre du système de vidéo.
Il existe les options suivantse: Date / Heure, Arrêt automatique, Bip sonore, Langues, Fréquence, Économiseur d'écran, Numéro de plaque, Rotation de l'écran, Formater, Paramètres par défaut, Version.

Opération:

- Appuyez à courte durée sur la touche haute / bas pour commuter en option

de paramètre.

- Appuyez à courte durée sur la touche OK pour entrer dans la réglage, puis appuyez encore sur la touche haut / bas pour changer les paramètres.
- Après avoir changé, appuyez sur le touche OK pour confirmer et sauvegarder.

Date / Heure: Appuyez sur la touche OK pour entrer, puis appuyez sur la touche haut /bas pour le changer. Après la changement de chaque option, appuyez sur la touche OK pour commuter vers l' option suivante, et après la modification complète, appuyez sur la touche Menu pour sauvegarder et quitter. (Après avoir restauré les paramètres par défaut, le temps devient la date lors du départ de l'usine).

Arrêt automatique: Désactivé / 1 minute / 3 minutes. Valeur par défaut: 1 minute. Une fois la fonction activée, la caméra s'éteint automatiquement dans l'intervalle de temps défini.
Remarque: cette fonction ne fonctionne que lorsqu'il n'y a pas d'opération ou lorsque la caméra n'enregistre pas.

Bip sonore: Activé / Désactivé la sonore de l' opétation de la caméra. Activé / Désactivé. Valeur par défaut: Activé

Langue: Anglais / Chinois simplifié / Français / Espagnol et autres langues, etc.

Formater: Il peut sélectionner "Annuler" ou "OK" , la sélection "OK" représente la réinitialisation, la sélection "Annuler" représente non.

Fréquence: 50Hz/60Hz. Valeur par défaut: 50Hz
Veuillez sélectionner la fréquence appropriée en fonction des conditions locales. Il peut apparaître des rayures horizontales si la fréquence sélectionnée est incorrecte.

Économiseur d'écran: Désactivé / 1 minute / 3 minutes. Valeur par défaut est 1 minute.
Après le démarrage, l'écran de la machine s'éteint automatiquement au

temps défini sans affecter l'enregistrement de vidéo normal.

Numéro de plaque: Activé / Désactivé. Valeur par défaut: Désactivé
Après avoir installé le numéro de plaque de votre voiture, il sera affiché sur la vidéo enregistrée.
Appuyez sur la touche OK pour entrer, appuyez sur la touche haut et bas pour changer, après la modification de chaque option, appuyez sur la touche OK pour commuter vers l'option suivante, et après la modification complète, appuyez sur la touche de Menu pour sauvegarder et quitter.

Rotation de l'écran: Désactivé / Activé. Valeur de défaut: Désactivé
L'écran va tourner de haut en bas après que cette fonction est activée.

Formater: Il est possible de sélectionner "Annuler" ou "OK", la sélection "OK" représente la suppression de tous les fichiers, la sélection "Annuler" représente non.

Paramètres par défaut: Il est possible de sélectionner "OK" ou "Annuler", la sélection "OK" représente la réinitialisation, la sélection "Annuler" représente non.

Version: Il permet de voir les informations de version.

Paramètres de photo

La caméra entra dans le mode de vidéo après le démarrage, appuyez sur la touche OK pour arrêter l'enregistrement de vidéo, puis appuyez longuement la touche de Mode une fois pour commuter en mode de photo. L' icône de photographie est affichée au coin en haut à gauche de l' écran ; Appuyez une fois sur la touche de Menu pour entrer dans le réglage de photo, il existe les options suivantes : Mode de prise, Résolution, Photo en rafale, Qualité ,Anti-tremblement, Étiquette de date.
Appuyez sur la touche haut / bas pour commuter en options de réglage, appuyez sur la touche OK pour y entrer, appuyez sur la touche haut / bas

pour les changer, appuyez sur la touche OK pour les confirmer.

Mode de prise: Simple prise / 2s temporisateur / 5s temporisateur / 10s temporisateur Valeur par défau: Simple pris.

Résolution: 12MP/ 10MP/ 8MP/ 5MP Valeur par défau: 12MP

Photo en rafale: Désactivé / Activé. Valeur par défau: Désactivé
Après avoir activé cette fonction, vous pouvez prendre 3 photos en continu en appuyant une fois sur la touche OK.

Qualité: Haute / Normal / Économique Valeur par défau: Haute

Anti-tremblement: Désactivé / Activé. Valeur par défau: Activé
Après avoir activé cette fonction, il permet d'améliorer la performence même si votre main tremble au cours de photographier

Étiquette de date: Désactivé /Activé. Valeur par défau: Activé
Vous pouvez choisir d'activé / désactivé l' étiquette de date sur les vidéos enregistrées.

Paramètres de lecture

La caméra entra dans le mode de vidéo après le démarrage et commence d'enregistrer automatiquement. Appuyez à courte durée sur la touche OK pour l'arrêter. Appuyez longuement deux fois sur la touche Mode pour passer en mode de lecture. . L'icône de lecture s'affiche au coin en haut à gauche de l'écran. Appuyez à courte durée sur la touche Menu pour entrer dans les réglages qui comprennent: Supprimer, Protéger, Diaporama.

Supprimer: Supprimer le courant / Effacer tout. Valeur par défau: Supprimer le courant
Protéger: Verrouiller le courant / Ouver le courant / Verouillr tout / Déverrouiller tout
Diaporama: 2 secondes /5 secondes / 8 secondes

Spécifications du produit

Spécification du produit	Double caméra
G-Sensor	Configuration intégrée (La vidéo enregistrée est verrouillée de manière urgente et n’ est pas supprimée)
Dimension de l’écran à cristal liquide	Écran LCD de 2.0 pouse
Objectif	Objectif frontale à ultra-grand angle de haute résolution du niveau A+ de 170 degrés / Objectif arrière à grand angle de 120 degrés
Résolution de photo	5MP / 8MP / 10MP / 12MP
Résolution de vidéo	Frontale: 1080P / Arrière: 720P
Ouverture de l’objectif	Frontale: F = 1.8 / Arrière: F = 2.4
Langue	English, Deutsch, Italiano, Français, 日本語 etc,
Résolution de l’enregistrement de vidéo	Double caméra: Frontale: 1080P 1920X1080 Arrière : 720P 1280x720 Simple caméra: Frontale: 1080P FHD / 720P / VGA
Format de compression de vidéo	Codage H.264
Fonction de la détection de mouvement	Supporter
Format de photo	JPG
Carte mémoire	Carte TF (Class 10 ou supérieur,32G au maximum)
Micropone	Supporter
Haut-parleur intégré	Supporter
Interface de source d’alimentation	5V 1.5A
Cadre de tenpérature de l’utilisation normale	-20 to 60 °C

Foire aux questions et réponses

En cas d' opération normal, si le produit subit les prolèmes, veuillez vous référencez aux méthodes suivantes pour résoudre:

L'écran invite "stockage de masse" tout en étant connecté à l'ordinateur.
C' est une situation normale. La came est maintenant égale à un lecteur de cart, ce qui signifie que vous pouvez maintenant transférer les fichiers de la machine à l' ordinateur. Pour éviter cette situation, vous pouvez utiliser un secteur de téléphone pour charger la caméra.

Pourquoi la caméra s' étein-elle automatiquement après avoir été déconnectée de la source d' alimentation? Mais cette dashcam a une batterie intégrée.
Certaines caméras sur le marché n' ont pas de batterie.Certaines ont une batterie intégrée qui ne peut toutefois dure que quelques minutes. Pour enregistrer assez longtemps, la batterie doit être de grande capacité ce qui est impossible. Donc toutes les caméras doivent être connectées à la source d' alimentation tout le temps pour assurer une utilisation normale. C' est pourquoi la batterie de cette caméra ne peut durer que quelques minutes.
La raison pour laquelle la caméra s' éteint automatiquement après avoir été déconnectée de la source d' alimentation est due au réglage du système. Certaines conducteurs peuvent oublier d' éteindre la dashcam après avoir quitté la voiture. S' il n' y a pas de réglage tel que la dashcam s' éteint lorsque la voiture est éteinte, elle va bientôt épuiser de puissance, certaines fichiers importants donc peuvent être endommagés en raison d' une coupure de courant soudaine.

Impossible d'enregistrer une photo ou une vidéo
- Vérifiez s'il existe l'espace suffisant sur la carte TF, ou si elle est verrouillée.
- Formater la carte TF avec cette machine.

Arrête automatiquement lors de l'enregistrement de vidéo

Etant donné que les données de vidéo de haute définition sont énoemes, veuillez utiliser la carte TF Class10 de haute vitesse qui est compatible avec cette machine. La carte TF haute vitesse possède logo C10.

Le rappel "Erreur d' archive" est apparu lors de la relecture d' image et vedéo

Il existe l' erreur lors du stockage de données dans la carte TF, ce qui prouve l'archive incomplète, veuillez utiliser la fonction "Formater"de cette machine, pour refaire le Formage de carte TF.

Il existe trop de brouillards sur les images prises

Veuillez vérifier s' il existe la saleté et les empreintements dihitales sur l' objectif; utilisez le papier de l' objectif pour essuyer l' objectif avant la prise de vue.

Il y a des bands horizonales sur l'image

Il peut-être apparaît quand une fréquence incorrecte est choisie. Veuillez configurer "50Hz" ou "60Hz" en fonction de la fréquence d' alimentation électrique locale.

Remarque spéciale: la machine ne peut que conserver des fichiers de vidéo sous l'état de travail normal.

Mais les cas suivants peuvent provoquer le dommage ou la perte de vidéo

Au cours de l'enregistrement de vidéo,l'extraction de carte TF peut provoquer

- Le dommage ou la perte de dernière archive vidéo.
- La coupure éléctrique anormal au cours de l' enregistrement de vidéo peut provoquer le dommage ou la perte de dernière archive vidéo.
- Le choc destructif sur la machine au cours de l' enregistrement de vidéo peut provoquer le dommage ou la perte de dernière archive vodéo enregistrée.

Contenuti

Diagramma struttura 51

Pulsanti e descrizione interfaccia 53

Inizializzazione 56

Istruzioni di operazioni basilari per la registrazione video/ fotografare/riproduzione 57

Istruzioni per il menù impostazioni 58

Specifiche di prodotto 63

Domande comuni e soluzioni 64

Diagramma struttura

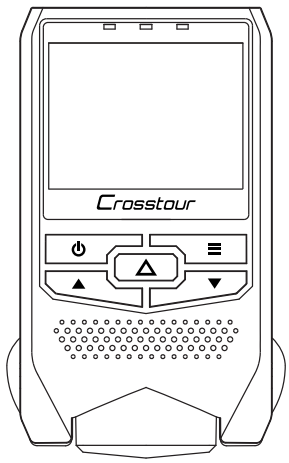

①

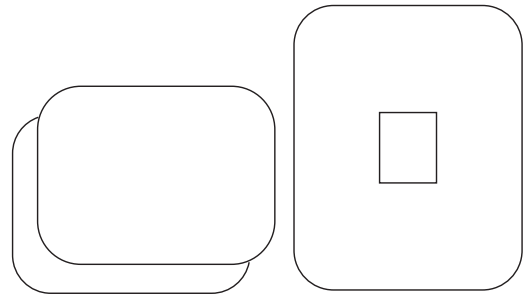

②

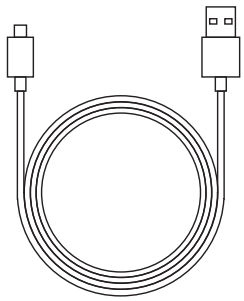

③

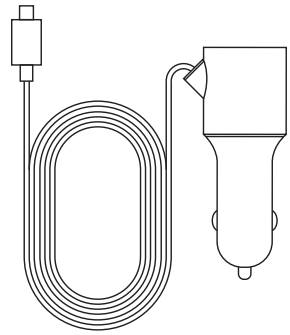

④

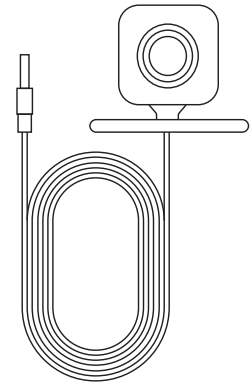

⑤

① L'articolo centrale ② 2x staffa, 1x montaggio ③ Cavo mini USB

④ Caricatore per auto ⑤ Camma posteriore

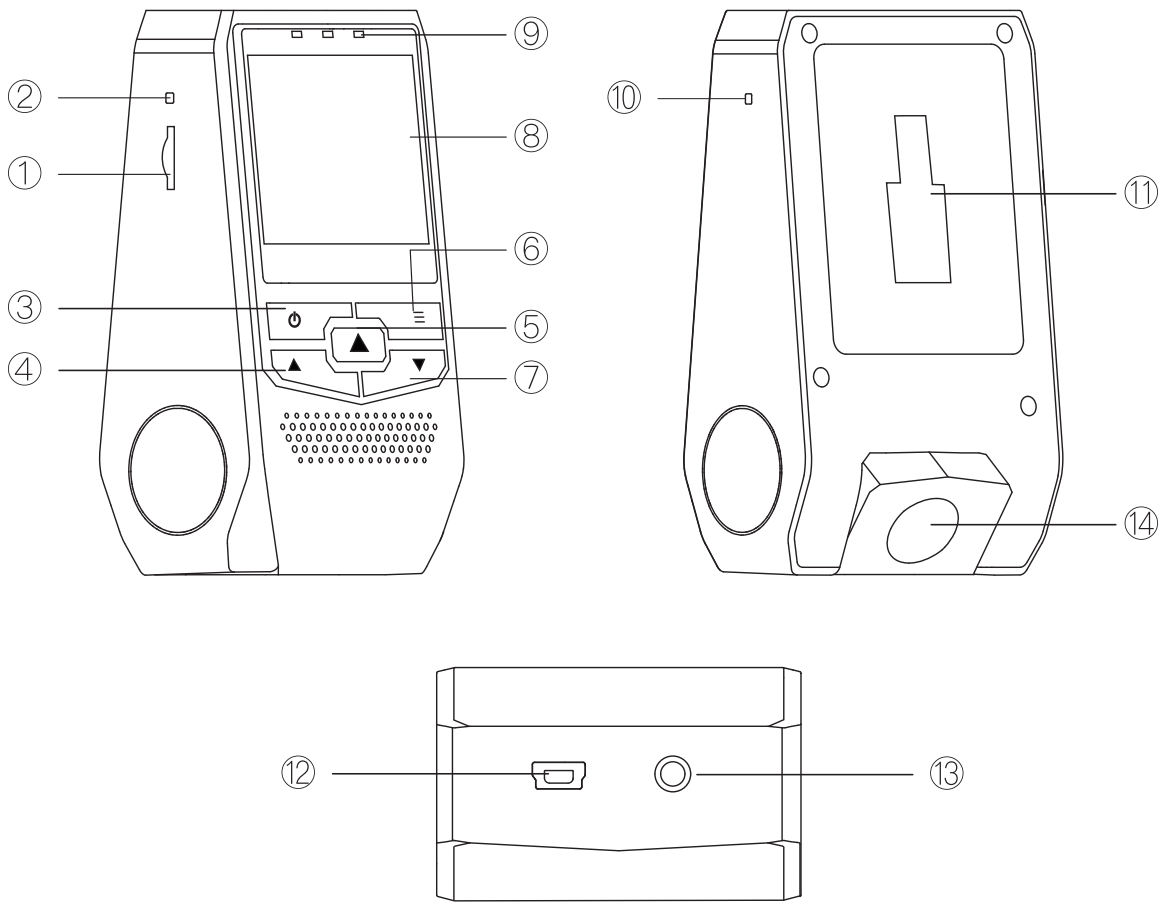

① Slot TF Card
② Pulsante Reset
③ Pulsante power
④ Pulsante su
⑤ Pulsante OK
⑥ Pulsante menu
⑦ Pulsante giù
⑧ Display
⑨ Indicatore
⑩ Interfaccia microfono
⑪ Supporto
⑫ Interfaccia USB/Power
⑬ Interfaccia telecamera posteriore
⑭ Lenti

Pulsanti e interfaccia descrizione

Nome pulsante	Funzione pulsante	Istruzioni
Pulsante power	Accensione; spegnimento. Accensione/ spegnimento schermo	1. Accensione: Premere brevemente questo pulsante Power finché si accenda l'indicatore. 2. Spegnimento: premere a lungo il pulsante power finché si spenga l'indicatore. 3. Premere brevemente il pulsante power per accendere/spegnere lo schermo in modalità stand-by.
Pulsante Reset	Funzione reset	Premere brevemente questo pulsante per riavviare la macchina con condizioni anormali
Pulsante OK	Conferma; Riproduzione; Fotografia; Inizio/fine registrazione video.	1. Sotto modalità video: Premere brevemente il pulsante OK per iniziare a registrare un video, premere di nuovo brevemente per finire la registrazione del video. 2. Modalità Menù: Conferma impostazioni 3. Modalità foto: Premere brevemente per iniziare a fotografare 4. Modalità riproduzione: Premere brevemente per riprodurre il file

Pulsante modalità /Pulsante menù	Cambiare differenti modalità; /Cambia diverse funzioni di impostazioni	1. Premere a lungo per cambiare fra modalità video/foto/riproduzione; 2. Sotto modalità video: Premere brevemente per cambiare le impostazioni video; 3. Sotto Modalità foto: Premere brevemente per iniziare le impostazioni fotografiche 4. Sotto Modalità riproduzione: Premere brevemente per le impostazioni di riproduzione
Pulsante Su	Selezionare in alto; Scegliere fra lenti frontali o superiori del display.	1. Sotto modalità menu: premerlo brevemente per selezionare verso l'alto 2. Sotto modalità riproduzione: selezionare un file verso l'alto 3. Premere brevemente per passare dal display dell 'obiettivo anteriore a quello posteriore in modalità video e foto.
Pulsante giù	Selezionare verso il basso; Accendere/spegnere registrazioni audio	1. Sotto modalità menu: selezionare versoil basso; 2. Sotto modalità riproduzione: selezionare un file versoil basso; 3. Sotto modalità video: premerlo brevemente per accendere/spegnere la registrazione audio.

Slot carta TF	Slot card archiviazione	Inserire una carta TF come mostrato sulla macchina.
Supporto	Per installare il supporto	Usato per installare il supporto.
Interfaccia USB	Interfaccia caricatore auto; Interfaccia archivio.	1. Connettere al pc tramite cavo USB per accedere all' archivio. E' possibile vedere video e foto o usarlo come camera per PC; 2. Connetterlo al caricature auto per accenderla automaticamente.
Interfaccia telec-amera posteriore	Collega la fotocamera posteriore	Collega la fotocamera posteriore(è necessario acquistarla separatamente)
Indicatore	Indicatore di accensione/ spegnimento	L'indicatore si accende / spegne quando la camma si accende / spegne.

Inizializzazione

1. Istruzioni per l’ installazione del registratore in macchina

Auto accensione/spegnimento: si accende automaticamente e inizia a registrare quando l’ auto è accesa e si spegne automaticamente, salvando il video, quando la macchina è spenta.

2. Istruzioni per operazioni manuali quando nessun caricature da auto è inserito

- **Accensione/spegnimento manuale**
  Premere brevemente pulsante Power, la luce dell’ indicatore si accende e la camera entra in modalità video;
  Premere a lungo di nuovo il pulsante Power, la luce dell’ indicatore si spegne e la cam si spegne.
- **Connettere l’accendi sigari al cavo di ricarica da auto**

Istruzioni di operazioni basilari per la registrazione video/ fotografare/riproduzione

Modalità Video: dopo averla accesa, entra in modalità video e inizia a registrare automaticamente. L' icone della registrazione video è mostrata nell'angolo superiore sinistro dello schermo. Il puntino rosso nella parte alta dello schermo lampeggia, indicando che il video è in registrazione. Premere brevemente il pulsante OK per fermare la registrazione.(Premessa: la carta di TF è inserita)

Modalità foto: dopo averla accesa, entra in modalità video e inizia a registrare automaticamente. Premere brevemente il pulsante OK per fermare la registrazione. Premere a lungo Pulsante modalità per cambiare fra modalità video/foto/riproduzione Mode per cambiare l' impostazione nella modalità foto. L' icona della fotografia è mostrata nell' angolo superiore sinistro dello schermo. Premere brevemente il pulsante OK per scattare una foto.

Riproduzione video / foto: dopo averla accesa, entra in modalità video e inizia a registrare automaticamente. Premere brevemente il pulsante OK per fermare la registrazione. Premere a lungo Pulsante modalità due volte per cambiare l'impostazione nella modalità riproduzione e l'icona della riproduzione è mostrata nell'angolo superiore sinistro dello schermo.

- Nella modalità riproduzione, premere il pulsante Su/Giù per cambiare foto/video
- Nella modalità riproduzione, premere brevemente il pulsante Menù per selezionare un operazione sul file corrente (cancella/proteggi)
- Nella modalità riproduzione, premere il pulsante OK per riprodurre il file video corrente;

Nota: Se nella modalità video, fermare per prima cosa il video, e poi premere a lungo il pulsante Mode due volte per cambaire l' impostazione nella modalità riproduzione.

Istruzioni per il menù impostazioni

Impostazioni registrazione video

Dopo averla accesa, entra in modalità video e inizia a registrare automaticamente. Premere brevemente il pulsante OK per fermare la registrazione. Premere brevemente il pulsante menù per cambiarla in impostazioni registrazione video. Lo schermo mostra impostazioni come: risoluzione, modalità display, loop di registrazione, WDR, esposizione, rilevamento movimenti, registrare l'audio, timbro di data, G-sensor Set, Monitor di parcheggio. Premere brevemente il pulsante Su/Giù per cambiarlo in opzioni impostazioni. Premere brevemente il pulsante OK per selezionare un' opzione. Premere brevemente il pulsante Su/Giù per modificare l' opzione. Premere brevemente il pulsante OK per confermare l'opzione.

Video risoluzione: In due vie: davanti: 1080P FHD, posteriore: 720P;
In monovia anteriore: 1080P FHD, 720P, VGA. Default value: 1080P FHD.

loop di registrazione: la camera registrerà periodicamente nuovi video nell' intervallo di tempo impostato. Spento/ 3 minuti/ 5 minuti/ 10 minuti. Valore di default: 3 minuti.

Modalità display: Immagine nell'immagine / Schermo diviso / Fotocamera anteriore / Fotocamera posteriore. Valore di default: Immagine nell'immagine.
Dopo che la telecamera posteriore è stata collegata, questa funzione viene utilizzata per passare tra le diverse schermate delle telecamere anteriori e posteriori.

WDR: spento/acceso. Valore di default: acceso.
Usato per regolare la luminosità dei video clip. Adatto per situazioni come poca luce o controluce.

Esposizione: "+3","+2","+1","+0.0","-1","-2","3" (Valore di default : 0)

Rilevamento movimenti: spento/acceso. Valore di default: spento.
Inizia a registrar una volta identificati i soggetti in movimento entro 1-2 metri davanti alle lenti, altrimenti ferma la registrazione. Inizierà a registrare automaticamente video di 10 secondi e ferma la registrazione dopo che non ci siano movimenti dinamici.

Registrare l'audio: scegliere per registrar oppure no, l' audio nel video. Acceso/spento. Valore di default: acceso.

Timbro di data: spento/acceso. Valore di default: acceso. La data verrà visualizzata sul video registrato.

G-sensore set: Spento/ basso/ medio / alta. Valore di default: medio.
La camera blocca automaticamente il video che si sta registrando una volta che rileva scuotimento o collisioni. File che sono bloccati non saranno sovrascritti/coperti.

Monitor di parcheggio: spento/acceso. Valore di default: spento.
Dopo aver acceso il monitor di parcheggio, la camera inizierà a registrare automaticamente video di circa 30 secondi una volta rilevate forze esterne e si spegnerà quando non ci sono forze esterne. Il presupposto è che è necessario cablarlo con il caricatore da auto.

Impostazioni di sistema

Dopo averla accesa, entra in modalità video e inizia a registrare automaticamente. Premere brevemente il pulsante OK per fermare la registrazione. Premere brevemente il pulsante menù per cambiarla in impostazioni registrazione video. Premere di nuovo brevemente il pulsante Menù per cambiarla in impostazioni di sistema. Lo schermo mostra impostazioni come: data/ora, auto spegnimento, suono tasti, lingua, frequenza, salvaschermo, Numero di targa, Rotazione dello schermo, formattazione, Impostazioni di default,

versione.

Operazioni:

- Premere brevemente il pulsante Su/Giù per cambiarla in opzioni impostazioni.
- Premere brevemente il pulsante OK per accedere e Premere brevemente il pulsante Su/Giù per selezionare.
- Dopo la modifica, premere il pulsante OK per salvare.

Data/ora: Premere Ok per entrare, premere Su o Giù per cambiare. Dopo aver cambiato ogni volta, premere il pulsante OK per cambiare la prossima voce. Dopo aver cambiato tutte le voci, premere il pulsante menù per salvare e uscire. (Dopo aver ripristinato le impostazioni di fabbrica, la data diventa la data di fabbrica).

Auto spegnimento : Spento / 1 minuto/ 3 minuti. Valore di default: 1 minuto. Dopo aver abilitato la funzione, la camera si spegne automaticamente nell' intervallo impostato, quando non sta registrando.

Suono tasti: acceso / spento suono delle operazioni sulla camera. acceso/spento. Valore di default: acceso.

Lingua: Inglese/ cinese semplificato/ francese/ spagnolo, etc

Frequenza: 50Hz/60Hz. Valore di default: 50Hz.
Scegliere la frequenza appropriate alla situazione locale. Il video registrato potrebbe mostrare righe orizzontali se la frequenza scelta è sbagliata.

Salvaschermo: Spento/ 1 minuto/ 3minuti. Valore di default: 1 minuto. Dopo aver abilitato la funzione, lo schermo diventa nero automaticamente con l'intervallo impostato. Mentre non influisce sulla normale registrazione.

Numero di targa : acceso / spento. Valore di default: spento
Dopo aver impostato il numero di targa della tua auto, verrà visualizzato sul

video registrato.
Premere Ok per entrare, premere Su o Giù per cambiare. Dopo aver cambiato ogni volta, premere il pulsante OK per cambiare la prossima voce. Dopo aver cambiato tutte le voci, premere il pulsante menù per salvare e uscire.

Rotazione dello schermo: acceso / spento. Valore di default: spento
Lo schermo ruoterà su e giù dopo che questa funzione è abilitata.

Formattazione: "annulla" o "Ok" possono essere scelti. Selezionare "Ok" per eliminare tutti I file sulla card, altrimenti selezionare "annulla".

Impostazioni di default : "annulla" o "Ok" possono essere scelti. Selezionare "Ok" per ripristinare le impostazioni di fabbrica, altrimenti selezionare "annulla" .

Versione: è possibile visualizzare informazioni sulla versione.

Impostazioni foto

Dopo averla accesa, entra in modalità video e inizia a registrare automaticamente. Premere brevemente il pulsante OK per fermare la registrazione. Premere a lungo una volta il pulsante modalità per cambiarla nella modalità foto. L' icona fotografica è mostrata nell' angolo superiore sinistro dello schermo. Premere brevemente il pulsante Menù per cambiarla in impostazioni foto. Lo schermo mostra impostazioni come: modalità di cattura, risoluzione, foto a raffica, qualita'di immagine, anti – scuotimento, timbro di data. Premere brevemente il pulsante Su/giù per cambiarla in opzioni impostazioni. Premere brevemente il pulsante OK per accedere. Premere brevemente il pulsante Su/giù per cambiare impostazione. Premere brevemente il pulsante OK per confermare.

Modalità di cattura: scatto singolo/ 2s temporizzatore/ 5s temporizzatore/ 10s temporizzatore. Valore di default: scatto singolo.

Risoluzione: 12MP/ 10MP/ 8MP/ 5MP Valore di default: 12MP

Foto a raffica: acceso / spento. Valore di default: spento.
Dopo aver acceso questa funzione, è possibile scattare 3 foto in sequenza premendo una volta il tasto OK.

Qualita'di immagine: buona/ normale/ economica. Valore di default: buona.

Anti-scuotimento: acceso / spento. Valore di default: acceso.
Dopo aver abilitato questa funzione, la cam può migliorare le sue prestazioni anche quando la tua mano sta tremando durante la fotografia.

Timbro di data: acceso / spento. Valore di default: acceso.
È possibile scegliere di attivare / disattivare la stampa della data sulle foto.

Impostazioni riproduzione

Dopo averla accesa, entra in modalità video e inizia a registrare automaticamente. Premere brevemente il pulsante OK per fermare la registrazione.Premere a lungo due volte il pulsante modalità per cambiarla in modalità riproduzione. L' icona della riproduzione è mostrata nell' angolo superiore sinistro dello schermo. Premere brevemente il pulsante Menù per accedere alle impostazioni. Lo schermo mostra impostazioni come: elimina, proteggere, presentazione.

Elimina: Elimina corrente/tutti i file. Valore di default: Elimina file corrente
Proteggi: Blocca file corrente/ sblocca file corrente/ blocca tutti i file/ sblocca tutti i file.
Presentazione: 2 secondi/5 secondi/ 8 secondi. Valore di default: 2 secondi.

Specifiche di prodotto

Caratteristiche prodotto	Doppio video
G-sensore	Incorporato (salva file in emergenza in caso di incidente. File salvati non saranno sovrascritti)
Misure LCD	2 inch LCD
Lenti	Anteriore: lente bugeye da 170 gradi A + HD / Posteriore: obiettivo grandangolare da 120 gradi
Pixel della foto	12MP 10MP 8MP 5MP
Pixel del video	Anteriore: 1080P / Posteriore: 720P
Apertura	Anteriore: F=1.8 / Posteriore: F=2.4
Lingua	Inglese, Cinese (Semplificato), etc
Risoluzione video	Doppio video: anteriore: 1080P FHD posteriore: 720P Video singolo: 1080P FHD / 720P / VGA
Formato compressione video	H.264 codifica
Rilevamento movimenti	Supporto
Formato immagine	JPG
Card archiviazione	TF card (Classe 10 o superiore, fino a 32G)
Microfono	Supporto
Altoparlanti incorporati	Supporto
Interfaccia power	5V 1,5A
Range temperatura di normale lavoro	-20 a 60 °C

Risoluzione dei problemi

Far riferimento alle righe seguenti per risolvere problemi verificati durante normali operazioni:

Lo schermo propone "archiviazione di massa" mentre connesso al computer.

Questa è una normale situazione. La camera è pari a un lettore di card che significa che è ora possibile trasferire file dalla macchina al computer. Per evitare questa situazione, è possibile usare una spina per caricare la camera.

Perché la camera si spegne automaticamente dopo aver disconnesso la risorsa di ricarica? Questa dash cam ha una batteria incorporata.

Alcune dash cams nel mercato non hanno batteria. Alcune hanno una batteria incorporata che comunque durano pochi minuti. Per usarla per registrare a lungo, la batteria deve avere una grande capacità che è impossibile. Così tutte le dash cam devono essere connesse a una risorsa di ricarica per tutto il tempo, per assicurare un uso normale. Ecco perché la batteria di questa dash cam può durare solo pochi minuti.

La ragione che la camera si spegne automaticamente dopo disconnesso la risorsa di ricarica è dovuto alle impostazioni di sistema. Alcuni driver potrebbero dimenticare di spegnere le cam dopo aver lasciato l'auto. Se non c'è una nessuna opzione che la camera si spenga autonomamente quando l' auto è spenta, la camera esaurirà presto la carica. Alcuni file importanti potrebbero essere danneggiati, dovuto ad un' improvvisa insufficienza di ricarica.

Mancanza di registrazione video o foto

- Controllare se lo spazio nella card TF è sufficiente o se la card TF è bloccata.
- Formattare la TF card nella macchina.

Si ferma automaticamente durante la registrazione

Dovuto a un imponente quantità di dati di video HD, usare una card TF classe 10 ad alta velocità supportata dalla macchina. Una card TF ad alta velocità

ha un marchio C10.

Il messaggio "errore file" si verifica durante la riproduzione di foto e video
Il file è incomplete quando si verifica un errore durante l' archivio dati nella card TF, utilizzare la funziona "formatta" per formattare la card.

Le immagini sono sfocate
Controllare se c' è dello sporco, impronte di dita sulle lenti; pulire le lenti con un panno per lenti prima di scattare.

Sono presenti righe trasversali nell'immagine.
Quando è impostata una frequenza sbagliata, potrebbe verificarsi. Impostare"50Hz" o "60Hz"basato sulla frequenza locale.

Nota importante: un file può essere salvato dalla macchina solo sotto condizioni di registrazione normali.
Comunque, il file potrebbe essere danneggiato o perso nelle situazioni seguenti:

- La card TF è estratta durante la registrazione. In questo caso, l' ultimo video potrebbe essere danneggiato o perso.
- Si spegne insolitamente durante la registrazione. In questo caso, l' ultimo video potrebbe essere danneggiato o perso.
- Risente di una forte collisione durante la registrazione. In questo caso, l'ultimo video potrebbe essere danneggiato o perso.

Contenido

Introduction du Produit ——— 67

Descripción de botones e interfaces ——— 69

Inicio ——— 71

Instrucciones básicas de funcionamiento para grabación/fotografía/reproducción de vídeo ——— 73

Instrucciones para ajuste del menú ——— 74

Especificaciones del producto ——— 79

Preguntas frecuentes y soluciones ——— 80

Introduction du Produit

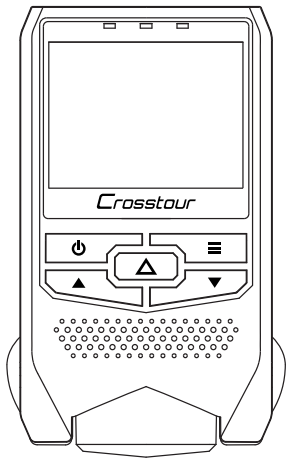

①

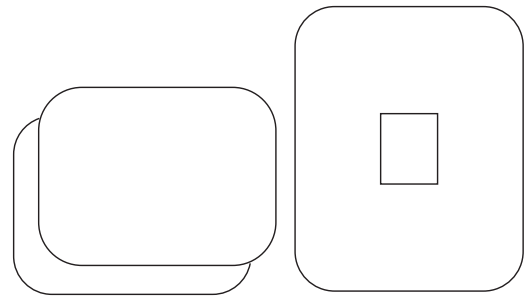

②

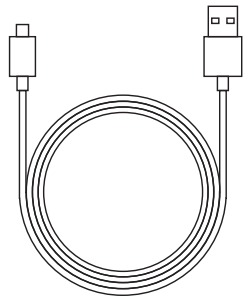

③

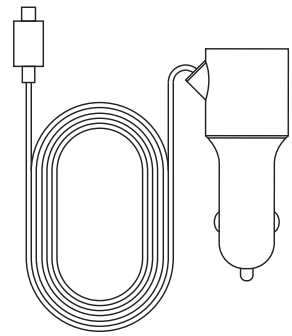

④

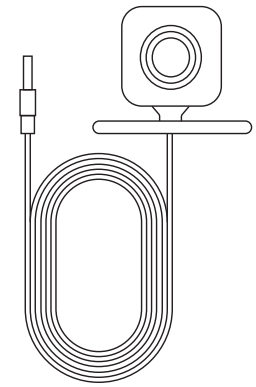

⑤

① Dashcam

② Pegamento x 2 soporte

③ Cable de USB

④ Caricatore per auto

⑤ Lente trasera

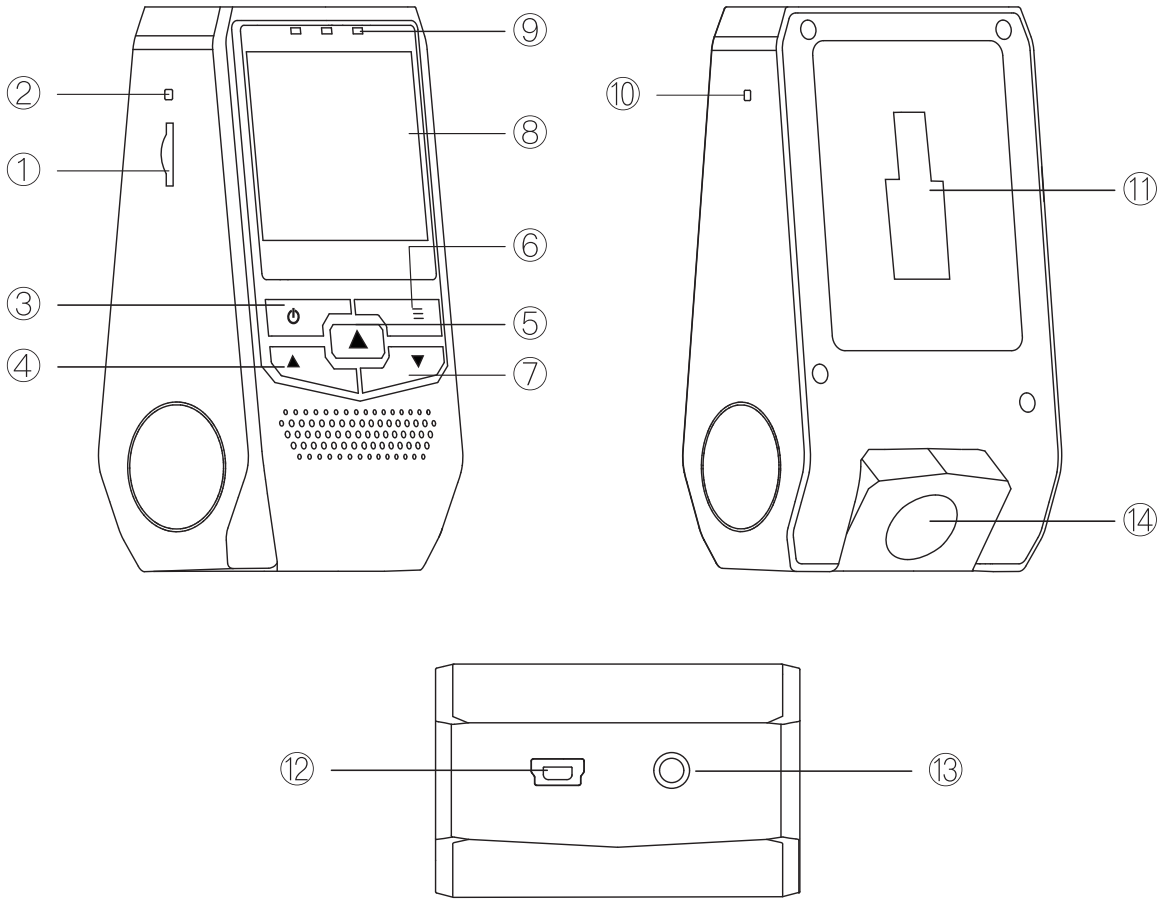

① Ranura para tarjeta TF
② Botón de reinicio
③ Botón de encendido
④ Arriba
⑤ Grabar / confirmar(OK)
⑥ Menú
⑦ Abajo
⑧ Pantalla
⑨ Luz indicadora
⑩ Micrófono
⑪ Canal
⑫ Puerto de USB/encendido
⑬ Puerto de lente trasera
⑭ Lente

Descripción de botones e interfaces

Nombre del botón	Función de botón	Instrucciones
ENCENDIDO	Encendido; Apagado; Enciende / apaga la pantalla.	1. Encendido: Presione brevemente el botón de encendido hasta que la luz indicadora de encendido se encienda. 2. Apagar: Presione el botón de encendido por un tiempo prolongado hasta que se apague la luz indicadora de encendido. 3. Durante esté encendido presione brevemente el botón de encendido para encender y apagar la pantalla en el modo de espera.
Restablecer	Función de reajuste	Pulse brevemente este botón para reiniciar el equipo en condiciones anormales.
Botón Ok	Confirmar; Reproduccir; Iniciar/parar la grabación de vídeo.	1. En el modo de vídeo: Pulse brevemente el botón OK para iniciar la grabación de vídeo. Pulse brevemente el botón OK de nuevo para detener la grabación de vídeo. 2. En el modo de menú: Confirme los ajustes. 3. En el modo de fotografía: Pulse brevemente el botón OK para empezar a fotografiar. 4. En el modo de reproducción: Pulse brevemente el botón OK para reproducir archivos.

Botón de menú	Mantén presionado este botón para cambiar de modo. Púlselo brevemente para cambiar los ajustes de las diferentes funciones.	1. Mantenga presionado esta tecla: para grabar vídeos/ tomar fotos /cambiar las reproducciones 2. En el modo de vídeo: pulse brevemente para cambiar a los ajustes de grabación de vídeo; 3. En el modo de fotografía: Pulse brevemente para cambiar a los ajustes de fotografía.; 4. En el modo de reproducción: Púlselo brevemente para cambiar a los ajustes de reproducción.
Botón Arriba	Seleccionar hacia arriba/Cambiar entre la pantalla de la lente delantera y trasera.	1. En el modo de menú: Púlselo brevemente para seleccionar hacia arriba. 2. En el modo de reproducción: Seleccione un fichero hacia arriba. 3. Presione brevemente para alternar entre la pantalla de lentes delantera y trasera en modo de video y foto
Botón abajo	Seleccione hacia abajo; Activar/desactivar grabación de audio;	1. En el modo de menú: Seleccione hacia abajo; 2. En el modo de reproducción: Seleccione un fichero hacia abajo; 3. En el modo de vídeo: Pulse brevemente para activar o desactivar la grabación de audio.

Ranura para tarjeta TF	Ranura para tarjetas de almacenamiento.	Insertar la tarjeta TF como se muestra en la máquina
Montaje en soporte	Para la instalación del soporte.	Se utiliza para instalar el soporte
Interfaz USB	Interfaz de carga para el coche; Interfaz de almacenamiento.	1. Conecte un ordenador con un cable USB para entrar en el almacenamiento. Puede ver vídeo y fotos o utilizarlo como cámara de PC. 2. Conecte con el cable de carga del automóvil para encenderlo automáticamente.
Interfaz reservada de cámara trasera	Conecte la cámara trasera	Conecte la cámara trasera.
Lampe de témoin	Indicador de encendido / apagado	El indicador se enciende / apaga cuando la cámara enciende / apaga.

Inicio

1. Instrucciones de la grabadora instalada en el coche

Encendido/apagado automático: Se enciende automáticamente y comienza a grabar cuando el automóvil está encendido. Además, se apaga automáticamente, detiene la grabación y guarda el vídeo cuando el coche está apagado.

2. Instrucciones para el funcionamiento manual cuando no se inserta ningún cargador para automóvil

- **Conexión/desconexión manual**
  Presione brevemente la tecla de encendido, la luz indicadora de encendido está iluminada cuando esté encendido e ingresará en el modo de grabación; Presione prolongadamente el botón de la energía otra vez, la luz de indicador de energía apaga.
- **Conecte al encendedor de cigarrillos del coche con el cable de carga del coche.**

Instrucciones básicas de funcionamiento para la grabación/fotografía/ reproducción de vídeo

Modo de vídeo: Después de encenderlo, entra en el modo de vídeo y comienza a grabar automáticamente. El icono de grabación de vídeo aparece en la esquina superior izquierda de la pantalla. El punto rojo en la parte superior de la pantalla parpadea, indicando que se está grabando un vídeo. Pulse brevemente el botón OK para detener la grabación.

Modo foto: Después de encenderlo, entra en el modo de vídeo y comienza a grabar automáticamente. Pulse brevemente el botón OK para detener la grabación. Presione por largo tiempo la tecla modo para cambiar al modo de foto. El icono de fotografía se muestra en la esquina superior izquierda de la pantalla. Pulse brevemente el botón Aceptar para tomar una foto.

Reproducción de vídeo y fotos: Después de encenderlo, entra en el modo de vídeo y comienza a grabar automáticamente. Pulse brevemente el botón OK para detener la grabación. Mantenga presionado dos veces la tecla modo para cambiar al modo de reproducción y el icono de reproducción se mostrará en la esquina superior izquierda de la pantalla.

- En el modo reproducción, pulsa el botón Arriba/Abajo para cambiar de foto/vídeo;
- En el modo reproducción, pulse brevemente el botón de menú para seleccionar la operación en el archivo actual (eliminar / proteger / mostrar diapositivas);
- En el modo reproducción, pulse brevemente el botón OK para reproducir el archivo de vídeo actual.

Nota: Si la cámara está grabado, debes dejar de grabar, luego Mantenga presionado dos veces la tecla modo para cambiar al modo de reproducción.

Instrucciones para ajuste del menú

Ajustes de grabación de vídeo

Después de encenderlo, entra en el modo de vídeo y comienza a grabar automáticamente. Pulse brevemente el botón OK para detener la grabación. Pulse brevemente el botón de menú para cambiar a los ajustes de grabación de vídeo. La pantalla muestra los ajustes tales como: Resolución, Grabación en bucle, Modo de visualización, WDR, Exposición, Detección de movimiento, Grabación de audio, Sello de fecha, Sensor G, Monitor de aparcamiento. Pulse brevemente el botón Arriba/Abajo para cambiar a una opción de configuración. Pulse brevemente el botón OK para entrar en la opción. Pulse brevemente el botón Arriba/Abajo para modificar la opción. Pulse brevemente el botón OK para confirmar la opción.

Resolución: Vía doble: Frontal: 1080P FHD; Trasera: 720P.
Vía single y delantera: 1080P FHD, 720P, VGA.
Configuración por defecto:1080P FHD

Grabación en bucle: La cámara grabará cíclicamente los nuevos vídeos con el intervalo de tiempo que haya establecido. Apagado / 3 minutos / 5 minutos / 10 minutos. Valor por defecto: 3 minutos.

Modo de visualización: Imagen en imagen/Pantalla dividida/Cámara frontal/Cámara trasera. Valor por defecto: Imagen en imagen.
Después de que se conecte la cámara trasera, esta función se usa para cambiar entre diferentes pantallas de las cámaras delantera y trasera.

WDR: apagado/encendido. Valor por defecto: encendido.
Se utiliza para ajustar el brillo de los clips de vídeo. Adecuado para situaciones como poca luz o luz trasera.

Exposición: +3, +2, +1, 0, -1, -2, 3. Valor por defecto: 0.

Detección de movimiento: encendido/apagado. Valor por defecto: apagado. Comienza a grabar una vez que detecta objetos en movimiento a menos de 3 metros delante de la lente, de lo contrario deja de grabar. Se inicia automáticamente la grabación de vídeo 10s y se detiene la grabación después de que no aparece ningún movimiento dinámico.

Grabación de audio: Elija si desea grabar audio o no en el vídeo. Encendido/apagado. Valor por defecto: encendido.

Sello de fecha: encendido/apagado. Valor por defecto: encendido. La fecha se mostrarán en el video grabado.

G-sensor: apagado/ Bajo / Media/ Alto. Valor por defecto: Media.
La cámara bloquea automáticamente el vídeo que se está grabando una vez que detecta sacudidas o colisiones. Los archivos que están bloqueados no se sobrescribirán/cubrirán.

Monitor de aparcamiento: encendido/apagado, apagado por defecto
Instrucciones de monitoreo de estacionamiento: después de estacionar y apagar el coche, éste último se vibrará con el choque exterior, y cuando la intensidad de vibración alcanza a las condiciones para arrancar el funcionamiento de estaciona- miento, la máquina iniciará automáticamente la grabación, se apagará automáti- camente después de 30 segundos de grabación y bloqueará el video actual para asegurarse de que este no sea cubierto.

Configuración del sistema

Después de encenderlo, entra en el modo de vídeo y comienza a grabar automáticamente. Pulse brevemente el botón OK para detener la grabación. Pulse brevemente el botón de menú para cambiar a los ajustes de grabación de vídeo. Pulse de nuevo el botón de menú para cambiar a la configuración

del sistema. La pantalla muestra los ajustes tales como: Fecha/tiempo, Apagado automático, Sonido de Tecla, Idioma, Frecuencia de luz, Protector de pantal, Número de matrícula, Rotación de pantalla, Formatear, Configuración predeterminada, Versión.

Operación:

- Pulse brevemente la tecla Arriba/Abajo para cambiar a la opción de ajuste.
- Pulse brevemente el botón OK para entrar y pulse brevemente el botón Arriba/Abajo para seleccionar.
- Después de la modificación, pulse el botón OK para guardar.

Fecha/tiempo: Pulse Aceptar para introducirlo. Presione Arriba o Abajo para cambiar. Después de cambiarlo, pulse el botón OK para cambiar a la siguiente opción. Después de cambiar todos los elementos, pulse el botón menú para guardar y salir. (Después de restaurar los ajustes de fábrica, la fecha se convierte en la fecha de fábrica).

Apagado automático: Apagado / 1 minuto / 3 minutos. Valor por defecto: 1 minuto. Después de activar la función, la leva se apaga automáticamente dentro del tiempo establecido cuando no está grabando.

Sonido de Tecla: Encienda / apague el sonido de funcionamiento de la cámara. Encendido/apagado. Valor por defecto: encendido.

Idioma: Inglés / chino simplificado / francés / español, etc.

Frecuencia de luz: 50Hz/60Hz. Valor por defecto: 50Hz
Seleccione la adecuada de acuerdo para su país. Los videos grabados pueden mostrar rayas si está seleccionada la frecuencia erronea.

Protector de pantal: apagado /1 minuto / 3 minutos. Valor por defecto: 1 minuto. Una vez activada la función, la pantalla se oscurece automáticamente dentro del tiempo establecido mientras no afecta a la grabación normal.

Número de matrícula: Apagado/Encendido. Valor por defecto:Apagado
Después de configurar el número de matrícula de su automóvil, se mostrará en el video grabado.
Presione el botón OK para ingresarlo. Presione el botón Arriba / Abajo para cambiar el número o la letra. Después de cambiar cada vez, presione el botón OK para pasar al siguiente elemento. Después de cambiar todos los elementos, presione el botón de menú para guardar y salir.

Rotación de pantalla: Apagado/Encendido. Valor por defecto:Apagado
La pantalla girará hacia arriba y hacia abajo después de habilitar esta función.

Formatear: "Se puede seleccionar "Cancelar" u "Aceptar". Seleccione "Aceptar" para borrar todos los archivos de la tarjeta; de lo contrario, seleccione "Cancelar".

Configuración predeterminada: "Se puede seleccionar "Cancelar" u "Aceptar". Seleccione "Aceptar" para restablecer los ajustes de fábrica; de lo contrario, seleccione "Cancelar".

Versión: Puede ver la información de la versión.

Configuración de la foto

Después de encenderlo, entra en el modo de vídeo y comienza a grabar automáticamente. Pulse brevemente el botón OK para detener la grabación. Mantenga presionado una vez la tecla modo para cambiar al modo de fotografía. El icono de fotografía se muestra en la esquina superior izquierda de la pantalla. Pulse brevemente el botón de menú para cambiar a la configuración de la foto. La pantalla muestra los ajustes tales como: Modo de captura, Resolución, Fotografía en ráfaga, Calidad de photo, Anti-vibración, Sello de fecha. Pulse brevemente la tecla Arriba / Abajo para cambiar a la opción de ajuste. Pulse brevemente el botón OK para entrar. Pulse brevemente el botón Arriba/Abajo para cambiar la configuración. Pulse breve-

mente el botón OK para confirmar.

Modo de captura: disparo único / retardo 2S / retardo 5S / retardo 10S. Valor por defecto: disparo único.

Resolución:12MP / 10MP / 8MP / 5MP Valor por defecto: 12MP.

Fotografía en ráfaga: encendido/apagado. Valor por defecto: apagado.
Después de activar esta función, puede tomar 3 imágenes continuamente presionando el botón OK una vez.

Calidad de photo: Buena / Normal / Económico. Valor por defecto: Buena.

Anti-vibración: apagado / encendido. Valor por defecto: encendido.
Después de que esta función esté habilitada, la cámara puede mejorar su rendimiento incluso cuando la mano se sacude durante la fotografía.

Sello de fecha: apagado / encendido. Valor por defecto: encendido.
Puede elegir activar / desactivar el sello de fecha en las fotos.

Configuración de reproducción

Después de encenderse, entra en el modo de vídeo y comienza a grabar automáticamente. Pulse brevemente el botón OK para detener la grabación. Mantenga presionado la tecla modo dos veces para cambiar al modo de reproducción. El icono de reproducción aparece en la esquina superior izquierda de la pantalla. Pulse de nuevo el botón Menu para volver a los ajustes. La pantalla muestra los ajustes tales como: eliminar, proteger, diapositivas.

Eliminar: Eliminar los archivos actuales / todos los archivos. Valor por defecto: borrar el archivo actual.
Proteger: Bloquear el archivo actual / desbloquear el archivo actual / bloquear todos los archivos / desbloquear todos los archivos
Diapositivas: 2 segundos/ 5 segundos/ 8 segundos.

Especificaciones del producto

Características del producto	Cámara delantera y trasera
Sensor G	Incorporado (guarda archivos de forma emergente en caso de accidente. Los archivos guardados no se sobrescribirán)
Tamaño de la pantalla LCD	LCD de 2 pulgadas
Lente	Frente: Lente de bugeye A+ HD de 170 grados/ Arrière: 120 grados
Píxel de la foto	5MP / 8MP / 10MP / 12MP
Pixel de video	Frente: 1080P/ Arrière: 720P
Apertura de la lente	Frente: F=1.8/ Arrière: F=2.4
Idioma	Inglés, chino (simplificado), etc.
Resolución de video	Vía doble: Frente: 1080P FHD Arrière: 720P 1280x720 Vía single: 1080 FHD; 720P ; VGA
Formato de compresión de vídeo	Codificación H.264
Detección de movimient	Integrado
Formato de imagen	JPG
Tarjeta de memoria	Tarjeta TF (Clase 10 o superior, hasta 32G)
Micrófono	Integrado
Altavoz incorporado	Integrado
Interfaz de alimentación	5V 1.5A
Rango de temperatura normal de trabajo	-10 hasta 60 °C

Preguntas frecuentes y soluciones

Por favor refiérase a lo siguiente para resolver los problemas ocurridos durante su uso normal:

La pantalla muestra el mensaje "almacenamiento masivo" mientras está conectado al ordenador.
Esta es una situación normal. La cámara es ahora igual a un lector de tarjetas, lo que significa que ahora puede transferir los archivos de la máquina al ordenador.

¿Por qué la cámara se apaga automáticamente después de haber sido desconectada de la fuente de alimentación? Pero la cámara tiene batería incorporada.
La razón por la que la cámara se apaga automáticamente después de ser desconectada a la fuente de alimentación es debido a una configuración del sistema. Algunos conductores se olvidan de apagar la cámara después de dejar el coche. Si no hay tal ajuste de la cámara para que se apague sola cuando el coche está apagado, la cámara pronto se quedará sin batería y algunos archivos importantes pueden dañarse debido a un fallo repentino de alimentación.

No se puede tomar una foto o un video
- Compruebe si el espacio de la tarjeta TF es suficiente o si la tarjeta TF está bloqueada.
- Formatear la tarjeta TF en la máquina.

Se detiene automáticamente durante la grabación
Debido a la gran cantidad de datos de vídeo de alta definición, utilice la tarjeta TF de alta velocidad Class10 compatible con la máquina. La tarjeta TF de alta velocidad tiene una marca C10.

Durante la reproducción de la foto y el vídeo aparece el mensaje " error de archivo ".

El archivo está incompleto cuando se produce un error durante el almacenamiento de datos en la tarjeta TF, utilice la función "formatear" para formatear la tarjeta TF.

Las imágenes son borrosas

Por favor, compruebe si hay suciedad, huellas dactilares en la lente; limpie la lente con papel de lente antes de disparar.

Hay rayas cruzadas en la imagen

Debido a un ajuste de "frecuencia" incorrecta. Por favor, configúrelo como "50Hz" o "60Hz" en función de la frecuencia local.

Nota importante: Un archivo sólo puede ser guardado por el dispositivo bajo condiciones normales de grabación. Sin embargo, el archivo puede dañarse o perderse en las siguientes situaciones.

- Si la tarjeta TF se extrae durante la grabación, el último vídeo puede estar dañado o perdido.
- Si se apaga anormalmente durante la grabación, el último vídeo puede estar dañado o perdido.
- Si sufre un golpe fuerte durante la grabación, el último vídeo puede estar dañado o perderse.

内容

構造図 83

ボタンでの操作説明 85

初期設定 88

録画 / 撮影 / 再生の基本操作 89

メニュー設定 90

製品仕様 95

トラブルシューティング 96

構造図

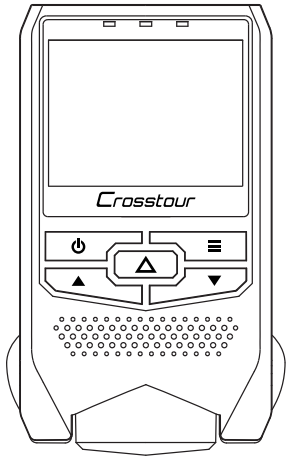

①

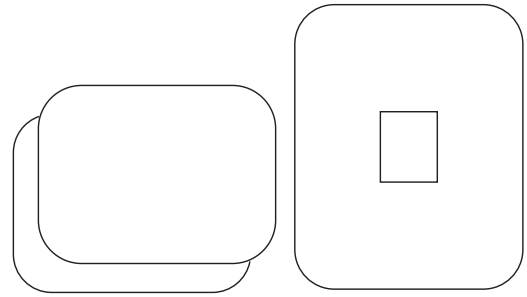

②

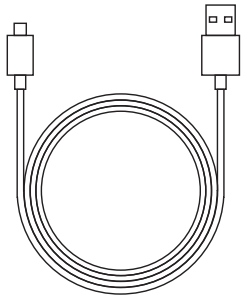

③

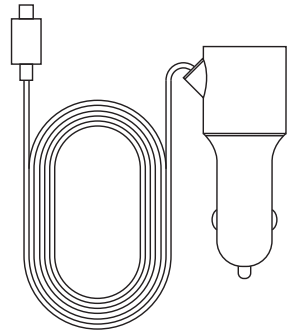

④

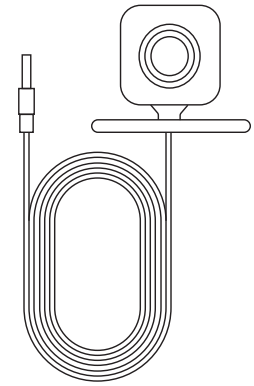

⑤

① 本体 ×1　② ステー固定用両面テープ ×2、取付ステー ×1

③ ミニ USB ケーブル　④ カーチャージャー　⑤ リアカメラ

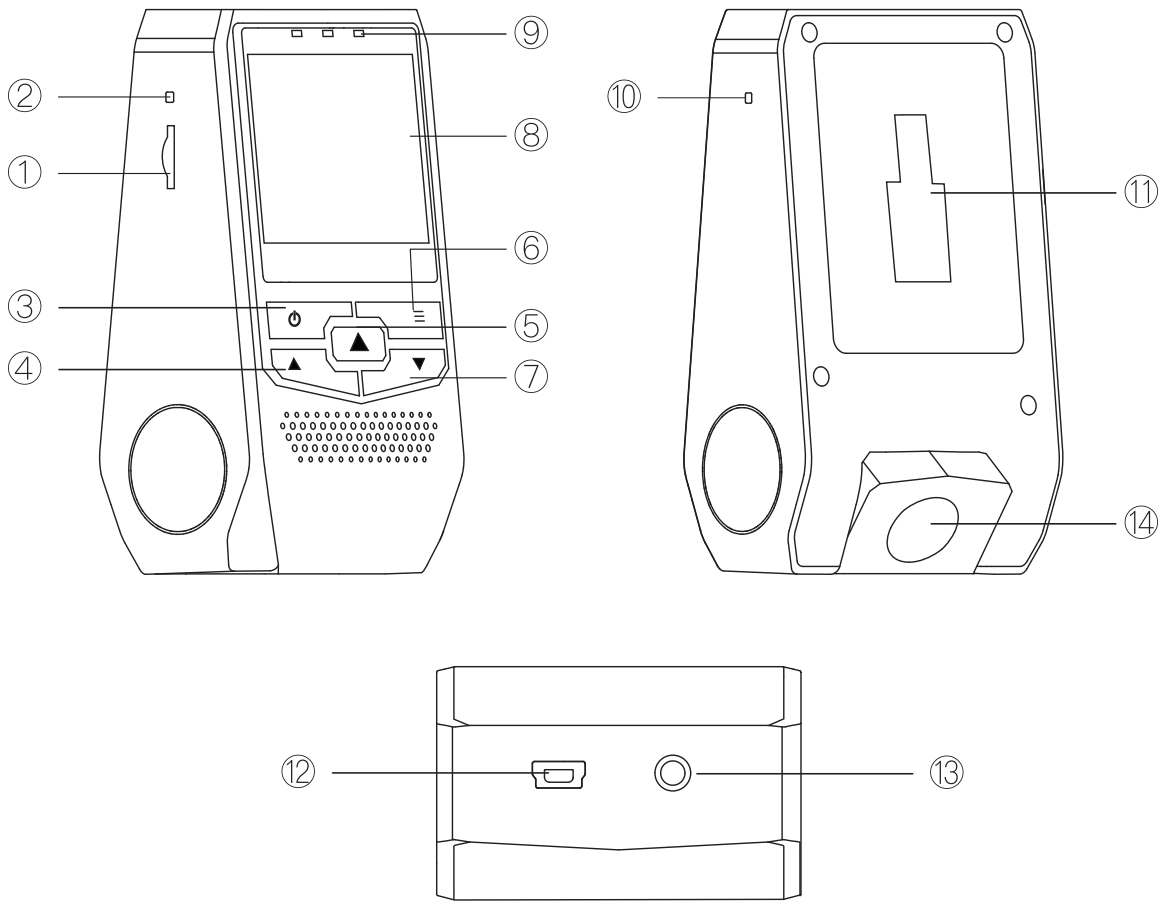

① TFカードスロット
② リセットボタン
③ 電源ボタン
④ アップボタン
⑤ 録画・OK
⑥ メニューボタン
⑦ ダウンボタン
⑧ スクリーン
⑨ インジケータライト
⑩ MIC
⑪ 取付けソケット
⑫ USB/電源端子
⑬ リアカメラインターフェース
⑭ レンズ

ボタンでの操作説明

ボタン名	動作	入力
電源ボタン	画面のオン / オフ	1. ボタンを押すと電源オン。 2. ボタンを長押しで電源オフ。 3. 電源ボタンを短く押して、スタンバイモードで画面をオン / オフします。
リセットボタン	リセット機能	異常が起こったときにボタンを押すと、リセットされた後ドラレコが再起動します。
OK ボタン	確認する ; 再生 ; 撮影 ; ビデオ録画の開始 / 停止	1. ビデオモードの場合： OK ボタンを短く押してビデオ録画を開始します。もう一度 OK ボタンを押すと録画が停止します。 2. メニューモード：設定を確認します。 3. 撮影モード：短く押して撮影を始まります。 4. 再生モードの場合：短く押すとファイルが再生されます。

モードボタン メニューボタン	長押しで他のモードへ移動する； 短く押すと異なるメニューに切り替わります	1. 長押しモードボタンでビデオ / 撮影 / 再生モードを切り替えます。 2 . ビデオモード：短く押すとビデオ録画設定に切り替わります； 3 . 撮影ード：短く押すと撮影設定に切り替わります； 4 . 再生モード：短く押すと再生設定に切り替わります。
アップボタン	上向きに選択ます； 上を選択 / 前と後のレンズディスプレイを切り替える	1. メニューモード：短く押すと上方向が選択されます。 2. 再生モードの場合：ファイルを上に選択します。 3. ビデオと写真のモードでボタンを短く押すと、フロントとリアのレンズ表示が切り替わります。
ダウンボタン	下を選択します； 録画音声をオン / オフします	1. メニューモードの場合： 下方向を選択します。 2. 再生モード：ファイルを下に選択します。 3. ビデオモード：短く押すと録画音声をオン / オフします。

TF カードスロット	ストレージカードスロット	保存域の拡張
取付けソケット	ホルダーを取り付ける	ホルダーの取り付けに使用
USB/ 電源端子	カーソケット； USB 端子の利用	1. コンピュータを USB ケーブルで接続してストレージに入ると、ビデオと写真を見ることができます。 2. オートパワーオンのために車の充電ケーブルに接続します。
後部カメラインターフェース	リアカメラを接続する	リアカメラを接続します
インジケータライト	電源オン / オフインジケータ	ドラレコの電源をオン / オフするとインジケータが点灯 / 消灯します。

初期設定

1. 車に搭載されたレコーダーの設置方法

オートパワーオン / オフ：車の電源が入ると自動的に電源が入り、レコーディングを開始します。また、電源が自動的に切れ、録画を停止し、車がオフのときにビデオを保存します。

2. 車載充電器を挿入しない場合の手動操作のための指示

- **手動でオン / オフを切り替える**
  電源ボタンを短く押すと、電源インジケータランプが点灯し、ビデオモードに入ります。
  もう一度電源ボタンを長押しすると、電源ランプが消灯し、ドラレコがオフになります。
- **車の充電ケーブルで車のシガレットライターを接続します。**

録画/撮影/再生の基本操作

ビデオモード：電源を入れた後、ビデオモードに入り、自動的に録画を始まります。ビデオ録画アイコンが画面の左上隅に表示され、赤い点が画面の左上隅に表示されます。画面の左上にある赤い点が点滅し、ビデオが録画中であることを示します。OK ボタンを短く押して録画を終了します（前提：TF カードが挿入されています）。

撮影モード：電源を入れた後、ビデオモードに入り、自動的に録画を開始します。短く押すと録画が停止します。メニューボタンを長押しすると、撮影モードに切り替わります。撮影アイコンが画面の左上隅に表示されます。OK ボタンを短く押して写真を撮影します。

ビデオ / 写真の再生 : 電源を入れた後、ビデオモードに入り、自動的に録画を開始します。OK ボタンを短く押して録音を停止します。モードボタンを 2 回長押すと再生モードに切り替わり、再生アイコンが画面の左上隅に表示されます。

- 再生モードで、上 / 下ボタンを押して撮影 / ビデオを切り替えます。
- 再生モードで、メニューボタンを短く押して現在のファイル（削除 / プロテクト / スライドショー）の操作を選択します。
- 再生モードで、OK ボタンを短く押すと、現在のビデオファイルが再生されます。

注：ビデオモードの場合は、ビデオ録画を停止してから、モードボタンを 2 回長押して再生モードに切り替えてください。

メニュー設定

ビデオ録画設定

電源を入れた後、ビデオモードに入り、自動的に録画を開始します。OK ボタンを短く押して録音を停止します。Menu ボタンを短く押すと、 録画設定に切り替わります。解像度、ループ録画、表示モード、WDR、露出、モーション検知、録画音声、日付スタンプ、G- センサー、駐車監視などの設定が画面に表示されます。上 / 下ボタンを短く押して設定オプションに切り替えます。OK ボタンを短く押してオプションに入ります。上 / 下ボタンを短く押してオプションを変更します。OK ボタンを短く押してオプションを確定します。

解像度：1080P FHD、720P、VGA。デフォルト値：1080P FHD。

ループ録画：設定した時間間隔で、新しいビデオを定期的に記録します。
3 分 / 5 分 / 10 分。デフォルト値：3 分

表示モード：絵の中で絵を描く、半画面表示、前のレンズ、バックレンズ。
デフォルト値：半画面表示。
リアカメラを接続した後、この機能を使用して、フロントカメラとリアカメラの異なる画面表示を切り替えることができます。

WDR：オフ / オン。デフォルト値：オン。
低照度や逆光などの状況に適しています。

露出：「+3」、「+ 2」、「+ 1」、「0」、「 - 1」、「-2」、「3」。
デフォルト値： 0

モーション検知：オン / オフ。デフォルト値：オフ
それは、レンズの前 1-2 メートル以内で動く被写体を検出すると記録を開始し、そうでなければ記録を停止する。ダイナミックモーションが表示されないと自動的に 10 秒間の録画を開始し、録画を停止します。

録画音声：ビデオに音声を記録するかどうかを選択します。オン・オフ。
デフォルト値：オン。

日付スタンプ：オン / オフ。デフォルト値：オン。

G- センサー：オフ / ロー / ミディアム / ハイ。デフォルト値：ミディアム
ドラレコは、振動または衝突を検出した時点で記録されているビデオを自動的にロックします。ロックされているファイルは上書きされません。

駐車監視：オフ / オン。デフォルト値：オフ
パーキングモニタリングをオンにすると、ドラレコは外力を検出すると自動的に約 30 秒の録画を開始し、外力がなければ自動的にオフになります。
*** 前提は、車のバッテリーでハードワイヤ接続する必要があるということです。

システム設定

電源を入れた後、ビデオモードに入り、自動的に録画を開始します。OK ボタンを短く押して録音を停止します。Menu ボタンを短く押すと、録画設定に切り替わります。もう一度メニューボタンを押すと、システム設定に切り替わります。画面には、日付と時刻、オートパワーオフ、操作音、言語、周波数、スクリーンセーバー、ライセンスプレート番号、スクリーン回転、フォーマット、デフォルト設定、バージョンなどの設定が表示されます。

操作：
・上 / 下ボタンを短く押して、設定オプションに切り替えます。
・OK ボタンを短く押して上 / 下ボタンを押して選択します。
・変更後、OK ボタンを押して保存します。

日付と時刻：OK を押して入力します。変更するには、上または下を押します。毎回変更したら、OK を押して次の項目に切り替えます。すべての項目が変更されたら、メニューボタンボタンを押して保存して終了します。（工場出荷時の設定に戻した後は、工場出荷時の日付になります）。

オートパワーオフ：オフ / 1 分 / 3 分。デフォルト値：1 分。
この機能を有効にすると、録画していない設定時間内にドラレコは自動的にオフになります。
注：この機能は、操作がないとき、またはドラレコが録画していないときにのみ機能します。

操作音：ドラレコの操作音をオン / オフします。デフォルト値：オン

言語：英語 / 簡体字中国語 / フランス語 / スペイン語など

周波数：50Hz / 60Hz。デフォルト値：50Hz
注：現地の状況に応じて適切なものを選んでください。間違った周波数が選択されると、録画されたビデオに横縞が表示されることがあります。

スクリーンセーバー：オフ / 1 分 / 3 分。デフォルト値：1 分。
注：この機能を有効にすると、設定した時間内に画面が自動的に黒くなり、通常の録音には影響しません。

ライセンスプレート番号：オフ / オン。デフォルト値：オフ
車のナンバープレート番号を設定すると、それは録画されたビデオに表示されます。
上 / 下ボタンを押して数字や文字を変更し、OK ボタンを押すと次の項目に切り替わり、すべての項目が変更されたらメニューボタンを押して保存して終了します。

スクリーン回転：オフ / オン。デフォルト値：オフ
この機能を有効にすると、画面が上下に回転します。

フォーマット：「キャンセル」または「OK」を選択できます。カード上のすべてのファイルを削除するには「OK」を選択し、それ以外の場合は「キャンセル」を選択してください。

リセット：「キャンセル」または「OK」が選択されている可能性があります。工場出荷時の設定に戻す場合は「OK」、それ以外の場合は「キャンセル」を選択してください。

バージョン：バージョン情報を表示できます。

撮影の設定

電源を入れた後、ビデオモードに入り、自動的に録画を開始します。OK ボタンを短く押して録音を停止します。モードボタンを 1 回長押すと撮影モードに切り替わります。撮影アイコンが画面の左上隅に表示されます。
メニューボタンを短く押すと、撮影の設定に切り替わります。画面には、撮影モード、解像度、連続撮影、画質、振れ防止、日付スタンプなどの設定が表示されます。上 / 下ボタンを短く押して設定オプションに切り替えます。OK ボタンを短く押して入力します。上 / 下ボタンを短く押して設定を変更します。OK ボタンを短く押して確認します。

撮影モード：シングルショット / 2S ディレイ / 5S ディレイ / 10S ディレイ。
デフォルト値：シングルショット。

解像度：12MP/10MP/8PM/5MP。デフォルト値：12M

連続撮影：オン / オフ。デフォルト値：オフ
この機能をオンにすると、OK ボタンを 1 回押して連続して 3 枚の写真を撮ることができます。

画質：高品質 / 一般 / 経済。デフォルト値：高品質

手ぶれ：オフ / オン。デフォルト値：オン。
この機能を有効にすると、撮影中に手が揺れていても性能を向上させることができます。

日付スタンプ：オフ / オン。デフォルト値：オン
撮影された写真の日付スタンプの表示をオン / オフにすることができます。

再生の設定

電源を入れた後、ビデオモードに入り、自動的に録画を開始します。OK ボタンを短く押して録音を停止します。モードボタンを 2 回長押すと、再生モードに切り替わります。再生アイコンが画面の左上隅に表示されます。メニューボタンをもう一度短く押すと、設定に移動します。
画面には、削除、保護、スライドショーなどの設定が表示されます

削除：現在またはすべてのファイルを削除します。
デフォルト値：現在のファイルを削除します。
保護：カレントファイルの保護 / 現在のファイルの保護を解除 / すべてのファイルを保護 / すべてのファイルの保護を解除。
デフォルト値：カレントファイルの保護
スライドショー： 2 S/5S/8S。デフォルト値： 2 S。

製品仕様

製品の特徴	デュアルビデオ
G センサー	内蔵（事故の際に緊急にファイルを保存します。 保存されたファイルは上書きされません）
LCD のサイズ	2 インチ LCD
レンズ	170 度 A+ HD バージュレンズ リアカメラ：120 度広角レンズ
解像度	5MP / 8MP / 10MP / 12MP
言語	英語、ドイツ語、イタリア語、フランス語、日本語など
絞り	フロント：F1.8 / リア：F2.4
ビデオの解像度	デュアルビデオ：フロント：1080P リア：720P シングルビデオ：1080 FHD / 720P / VGA
ビデオ圧縮フォーマット	H.264 encoding
動き検出	あり
画像フォーマット	JPG
ストレージカード	TF カード（クラス 10 以上、最大 32G）
マイクロフォン	あり
内蔵スピーカー	あり
電源インタフェース	5V 1.5A
通常の使用温度範囲	-20 to 60 °C

トラブルシューティング

通常の操作中に発生した問題を解決するには、以下を参照してください。

画面には、コンピュータに接続している間に「大容量記憶装置」が表示されます。
これは正常な状況です。ドラレコはカードリーダと同等になりました。これで、マシンからコンピュータにファイルを転送できるようになりました。このような状況を回避するために、電話プラグを使用してドラレコを充電することができます。

電源が切れた後にドラレコが自動的に消えるのはなぜですか？原因はこのダッシュドラレコにはバッテリーが内蔵されています。
市場のダッシュドラレコの中には電池がないものがあります。いくつかの電池は内蔵されていますが、数分しか使えません。十分に長時間記録するためには、バッテリーは大容量でなければならず、不可能である。したがって、通常の使用を確実にするために、すべてのダッシュドラレコを常に電源に接続する必要があります。これは、このダッシュドラレコのバッテリーが数分しか持続できない理由です。
電源が切られた後に自動的にドラレコが切れるのは、システム設定によるものです。一部のドライバーは、車を離れるとドラレコをオフにするのを忘れるかもしれません。車がオフのときにドラレコがオフになるような設定がない場合、ドラレコはすぐに電源が切れます。突然の停電により、重要なファイルが破損することがあります。

写真やビデオの記録に失敗する
- TF カードのスペースが十分であるか、または TF カードがロックされているかどうかを確認します。
- マシン上で TF カードをフォーマットします。

録音中に自動的に停止します。
HD ビデオの巨大なデータのため、マシンでサポートされている高速 Class10 TF カードを使用してください。高速 TF カードには C10 マークが付いています。

写真とビデオの再生中に「ファイルエラー」というメッセージが表示されます。
TF カードのデータ保存中にエラーが発生した場合、ファイルは不完全です .TF

カードをフォーマットするには " フォーマット " 機能を使用してください。

画像がぼやけています。
レンズに汚れや指紋が付いていないか確認してください。撮影前にレンズペーパーでレンズを拭いてください

画像には十字線があります
誤った「周波数」が設定されていると、発生することがあります。ローカル電源周波数に基づいて「50Hz」または「60Hz」と設定してください。

重要な注意：ファイルは、通常の記録条件でのみマシンで保存することができます。
ただし、次の状況でファイルが破損または失われる可能性があります。
- 録画中に TF カードを抜く。この場合、最後のビデオが破損または紛失する可能性があります。
- 録音中に異常に電源が切れています。この場合、最後のビデオが破損または紛失する可能性があります。
- 録音中に破壊的な衝突を受けます。この場合、最後のビデオが破損または紛失する可能性があります。

Made in China

Version 1.0

尺寸:88 x 118mm

颜色：　C0 M0 Y0 K100

材质:80g铜版纸

装订方式:骑马钉

注:出血要裁掉